SKYMSEN®
METALÚRGICA SIEMSEN LTDA.

METALÚRGICA SIEMSEN LTDA.
Rua Anita Garibaldi, nº 262 - Bairro: São Luiz - CEP: 88351-410
Brusque - Santa Catarina - Brasil
Fone: +55 47 3211 6000 - Fax: +55 47 3211 6020
www.siemsen.com.br - comercial@siemsen.com.br

اضافة الى هذه الآلات، نصنع مجموعة كاملة من الاجهزة. راجع البائع.
هذا المنتوج يستفيد من المساعدة التقنية المعتمدة و كذا ممثلي الشركة و البائعين في كل التراب الوطني.
بسبب التطور المستمر لمنتوجاتنا، فإن المعلومات الموجودة هنا قد تتغير بدون سابق إشعار.

WWW.SIEMSEN.COM.BR

دليل الارشادات

SKYMSEN®
METALÚRGICA SIEMSEN LTDA.

45474.5 - Outubro de 2011

EIAP موديل

معالج الأغذية

الفهرس

1. مقدمة 30
2.1 السلامة 30
3.1 أهم المكونات 30
4.1 الخصائص التقنية 50
5.1 الاسطوانات و الشبابيك المتوفرة 50

.2 التركيب و ما قبل التشغيل 60
1.2 التركيب 60
2.2 ما قبل التشغيل 60
3.2 اختيار الاسطوانات و الشبابيك 60
4.2 اختيار مدخل المواد الغذائية 80

.3 العمل 90
1.3 التشغيل 90
2.3 استعمال الاسطوانة فقط 90
3.3 استعمال الاسطوانة مع الشباك 11
4.3 النظافة 31

.4 مفاهيم عامة حول السلامة 61
1.4 تطبيقات أولية للتشغيل 61
2.4 احتياطات و ملاحظات قبل تشغيل الآلة 71
3.4 تفتيش روتيني 81
4.4 التشغيل 81
5.4 بعد إنهاء العمل 81
6.4 عمليات الصيانة 81

.5 التحليل و حل المشاكل 91
1.5 مشاكل، اسباب و حلول 91
2.5 الضبط و تغيير المكونات 22
3.5 الرسم البياني للتوصيلات الكهربائية، موديل (EIAP) – 220 و 110 فولت 42

1. مقدمة

1.1 السلامة

عندما يتم استعمال هذا الجهاز بشكل غير صحيح، فقد يتحول إلى آلة خطيرة. لا تضع أبدا يديك في فتحة مخرج المنتجات المعالجة، كما لا تضعهما ايضا عند مكان إدخال الاغذية. إن تغيير الاسطوانات و الشباك و الصيانة و النظافة او اي عمل آخر، يجب ان يقوم لهذ اشخاص مؤهلون. التعليمات الآتية يجب اتباعها قصد تفادي الحوادث:

1.1.1 المس الاسطوانات و الشبابيك بكل حذر بحكم أنها تملك حواف حادة.

2.1.1 قم دائما بفصل الجهاز من التيار الكهربائي عند الرغبة في تغيير الاسطوانات و الشبابيك و القيام بالنظافة و الصيانة او اي عمل آخر.

3.1.1 لا تستعمل اي أداة أخرى قصد مساعدة إدخال الاطعمة في مدخلي تغذية الآلة الموجودين في غطاء الصندوق إن لم يكن الدافع اللاصق في ذراع الآلة او الذراع الدائري رقم (01 ةروص) 02.

4.1.1 لا تفتح أبدا صندوق الآلة دون التأكد من التوقف الكامل للاسطوانات.

هام

هذا الجهاز لا يجب ان هلمعتسي من طرف (بما في ذلك الاطفال) ذوي ينتصقاذ ةيلقع وأ ةينديب تاردق او ناقصي ةفرعم و ةبرخ باستثناء اذا كانوا قد تلقوا تكوينا ذي علاقة باستعمال الجهاز، أو يكونون تحت إشراف مراقب يكون مسؤولا عن سلامتهم

هام

إذا لم يكن كابل التغذية في حالة جيدة فيجب تغييره من طرف المصنع او مساعده التقني المعتمد او شخص مؤهل تفاديا للحوادث.

2.1 اهم المكونات

إن معالج الاغذية موديل (PAIE) مجهز بمجسين للسلامة. عندما يتم رفع الذراع ذي الدافع فإن الآلة تتوقف بشكل تلقائي و تعود إلى العمل عندما يتم إرجاع الذراع الى مكانه.

و بالطريقة نفسها، فإنه عندما يتم فتح غطاء الصندوق، فإن الآلة ايضا تتوقف و تعود الى العمل فقط عندما يتم غلق غطاء الصندوق. إن معالج الاغذية موديل (PAIE) آلة قادرة على القيام بانواع كثيرة من القطع مثل: الدوائر، المفتتة، الرقائق المتموجة، المكعبات، اعواد و اشكال اخرى، بحيث أنها قادرة على معالجة جميع انواع الخضار محافظة على خصائصها المغذية و اللون و العصائر اضافة الى تفادي الضياع.

كل مكونات الآلة صنعت من معادن نبيلة مثل الالمنيوم المنصوح به في الاستعمال الغذائي و الصلب المصقول غير القابل للصدأ.

صورة 01

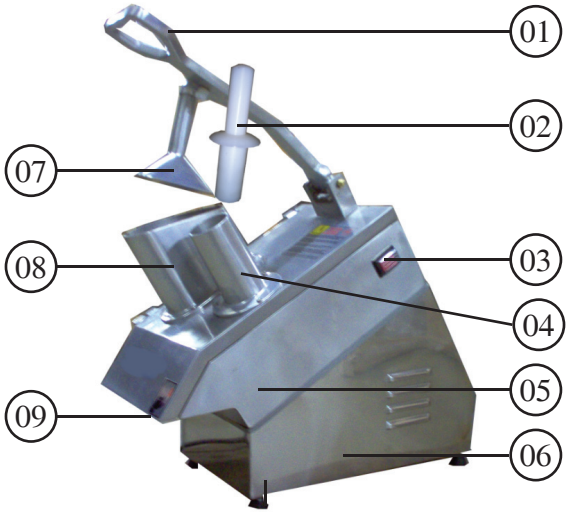

01 ذراع
02 الدافع الدائري
03 مفتاح التشغيل/التوقيف
04 الفتحة الدائرية
05 الصندوق
06 المقصورة
07 الدافع الطويل
08 الغطاء

صورة 02

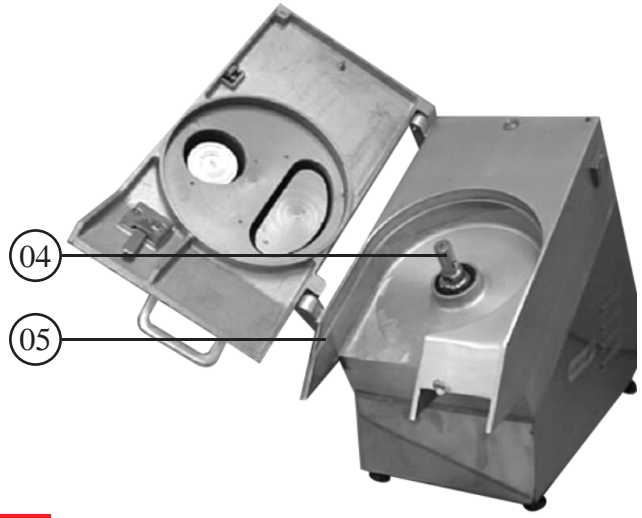

01 الاسطوانة القاطعة
02 الاسطوانة المشبكة للمكعبات
03 الصحن الطارد
04 محور
05 دعم الشبابيك

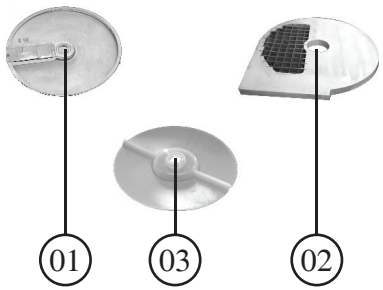

3.1 الخصائص التقنية

الجدول 01

الخصائص	وحدة	PAIE
متوسط الانتاج	[kg/h]	إلى حدود 400
الجهد	[V]	110 ou 220
التردد	[Hz]	50 60 او (*)
القوة	[CV]	0.25
الاستهلاك	[kW/h]	0.2
الارتفاع	[mm]	440
العمق	[mm]	250
الوزن الخام	[mm]	590
الوزن الصافي	[kg]	24.5
الدوران	[kg]	25.5

(*) سيكون الجهد وحيدا وفقا للمحرك التذي جهزت به الآلة.

4.1 الاسطوانات و الشبابيك المتوفرة

الجدول 02

التسمية	ابعاد تقريبية للقطع	شفرة
الاسطوانة المفتتة Z3	قطر 03 ملم	09610.5
الاسطوانة المفتتة Z5	قطر 05 ملم	09612.1
الاسطوانة المفتتة Z8	قطر 08 ملم	09613.0
الاسطوانة المفتتة المربعة (H2,5) - جولين	مربع ذو 2,5 ملمتر	23017.0
الاسطوانة المفتتة المربعة (H3) - جولين	مربع ذو 3 ملمتر	09434.0
الاسطوانة المفتتة المربعة (H7) - جولين	مربع ذو 7 ملمتر	12529.6
الاسطوانة القاطعة E1	سمك من 01 ملمتر	09604.0
الاسطوانة القاطعة E3	سمك من 03 ملمتر	09605.9
الاسطوانة القاطعة E5	سمك من 05 ملمتر	09606.7
الاسطوانة القاطعة E10	سمك من 10 ملمتر	09607.5
الاسطوانة القاطعة EH3 وداتنيد	سمك من 03 ملمتر	19563.4
الاسطوانة القاطعة EH7 وداتنيد	سمك من 07 ملمتر	19564.2
الاسطوانة المتموجة W2	سمك من 02 ملمتر	12553.9
الاسطوانة المتموجة W3	سمك من 03 ملمتر	33124.4
الاسطوانة المتموجة W4	سمك من 04 ملمتر	09616.4
الاسطوانة الحاكة V	-	09609.1
شباك المكعب 8 8x ملم	مربع 8 ملمتر	13718.9
الشباك المكعب 12 12 x ملم	مربع 12 ملمتر	10172.9
الشباك المكعب 16 16 x ملم	مربع 16 ملمتر	13719.7
الشباك العود	عرض 10 ملمتر	09615.6
الصحن الطارد	-	09538.9

3.5 نظام التوصيلات الكهربائية موديل PAIE ، 220 و 110فولت

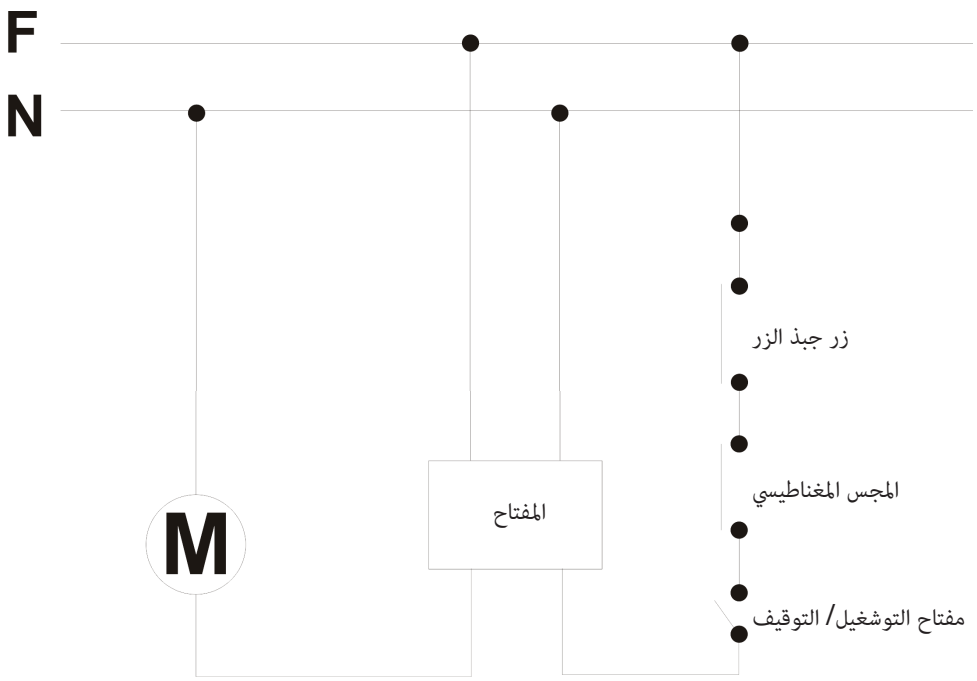

3.2.5 إزالة الصندوق

a - ازل ءاطغلا الصندوق و كذا الاسطوانات الموجودة في الآلة. اتبع الارشادات الموجودة في المادة 4.3 من هذا الدليل.

b - اقلب الآلة بيحث يصبح اسفلها هو اعلاها ثم انزع الارجل الاربعة (03086.4) للآلة فاتحا ايها بيديك.

c - قم بإزالتها مع صفيحة الحماية (08826.9).

d - بمساعدة مفتاح للبراغي،ارخ جزئيا البرغين (01639.0) اللذين يثبتان الصندوق و الموجودين وراء المحرك الكهربائي. بعد ذلك ازل بشكل كلي البراغي الاربعة الاخرى التي تثبت الصندوق (08708.4).. حرك الصندوق الى اتجاه مخرج الكابل الكهربائي حتى يخرج من قبضة البرغين اللذين تمت ارخاءهما في البداية. و بهذا الشكل نخغ الصندوق سيخرج.

4.2.5 احزمة النقل

حتى تعمل الآلة بشكل جيد و تطول مدة استعمال الاحزمة، فيجب تثبيت هذه الاخيرة بشكل جيد. ففي حالة ارتخاءها، فإن الاحزمة ستتحرك ببطء عند التشغيل.

و يجب الاحتياط حتى لا يتم ضبط توترها بشكل غير منتظم، لأنه في هذه الحالة ستؤدي الى الانهاك المبكر للبكرات. و قصد ضبط الاحزمة و بعد نزع الصندوق بمساعدة مفتاح البراغي، ارخ برغي المحرك الكهربائي. بعد ذلك و بمساعدة مفتاح كبير للبراغي اضغط على المحرك في اتجاه زيادة توتر الاحزمة ثم قم بإغلاق البرغين اللذين سبق ارخاءهما من قبل.

5.2.5 مجس السلامة

قصد ضبط جهاز سلامة الذراع ذي الدافع، و بعد فتح الغطاء عن طريق استعمال مفتاح براغي من فئة 7 ملمتر، ارخ الحزقة المغلقة (09205.3) 4M ، و بمساعدة مفتاح براغي من فئة 5،1 ملمتر، اضبط البرغ 4M (10193.1) حتى يتم تحريك مفتاح الزر (08698.3) داخل الآلة أو لا.

2. التركيب و ما قبل التشغيل

1.2 التركيب

يجب وضع معالج الاغذية فوق سطح عمل قار بحيث يكون مرتفعا بقدر 850 سنتمتر من الارضية و تكون فتحة المخرج موجودة فوق وعاء جامع بهدف تيسير جمع الاغذية التي تمت معالجتها.

تأكد من جهد التيار الكهربائي الذي ستوصل به الآلة إذا ما كان 220 وا 110 فولت. انظر إلى اللصيقة الموجودة فوق الكابل لتتأكد من الجهد الكهربائي.

يملك كابل التغذية 03 رؤوس دائرية حيث يوجد رأس واحد مخصص للأرض – خيط الارض. يجب ان تكون الرؤوس الثلاثة موصولة بشكل صحيح قبل تشغيل الجهاز.

صورة 03

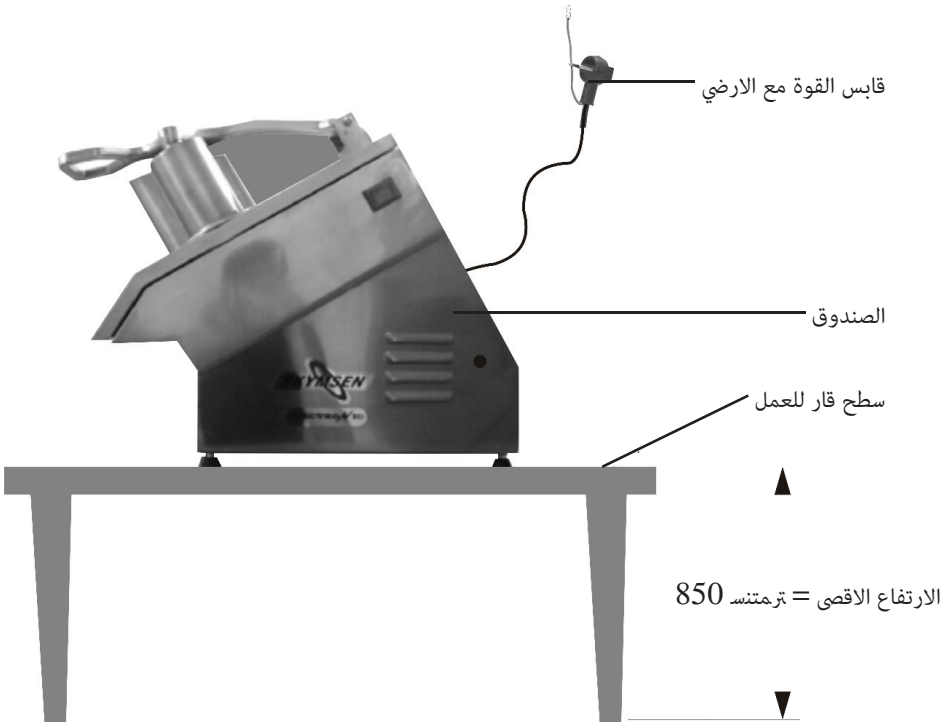

2.2 ما قبل التشغيل

تأكد أولا من ان الجهاز ثابت في مكانه. قبل استعماله يجب تنظيف الاسطوانات و الشبابيك بالماء الساخن و الصابون، اشطفها و جففها قبل إعادتها إلى مكانها.

3.2 اختيار الاسطوانات و الشبابيك

كبديل توجد مجموعة كاملة من الاسطوانات و الشبابيك قصد تحضير تنوع كبير للخضار و الفواكه.

في الجدول 03 ، جدول اختيار انواع القطع، هناك الاسطوانات و الشبابيك مع كيفية استعمالها من خلال الامثلة و التطبيقات.

هام

ان جدول اختيار القطع يهدف الى اقتراح انواع من القطع لبعض المنتجات. نتيجة عمليات القطع تتوقف على حالة و نوع و جودة المنتوج المرغوب قطعه.

جدول اختيار انواع القطع		
المنتوج	انواع القطع	اسطوانات
رجنب	شرائح	E1, E3, E5 e E10
	شرائح متموجة	W2, W4
	مكعب	E10 + GRADE CUBO
	ممزقة	Z3, Z5 e Z8
	ممزقة مربعة	H2,5, H3, H7, EH3, EH7
رزج	شرائح	E1, E3, E5 e E10
	شرائح متموجة	W2, W4
	مكعبات	E10 + GRADE CUBO
	ممزقة	Z3, Z5 e Z8
	ممزقة مربعة	H3, H7, EH3, EH7
	مبشورة	V
فوفلم	شرائط	E1, E3, E5 e E10
	ممرقة	Z3, Z5 e Z8
رطف	شرائح	E1, E3, E5
	مكعبات	E10 + GRADE CUBO
لصب	شرائح	E1, E3, E5, e E10
	مكعبات	E10 + شباك مكعب
لفلف	شرائح	E1, E3, E5, e E10
لجف	شرائح متموجة	E1, E3, e E5
	ممزقة	W2, W4
	ممزقة مربعة	Z3, Z5 e Z8
	ممزقة مربعة	H3, H7, EH3, EH7
(*) قاروأ	شرائط	EH3 , EH7
سطاطب	شرائح – شيبس	E1, E3 e E5
	اعواد	E10 + GRADE PALITO
	مكعبات	E10, GRADE CUBO
	تبن	Z3, Z5 e Z8
	تبن مربع – جوليين	H3, H7, EH3, EH7
	شرائح متموجة	W2, W4
زوم	شرائح	E3 e E5
لقترب	شرائح	E5 e E10
حلفت	شرائح	E1, E3 e E5
ايابابةهكاف	مكعبات	E10 + شباك مكعب
دنهلا زوج	ممزقة	Z3, Z5 e Z8
	مبشورة	V

المشاكل	الاسباب	الحلول
الآلة تعمل و لكن الاسطوانة تتأخر في الدوران	مساعد انطلاق المحرك معيب	اطلب المساعدة التقنية المعتمدة
ضوضاء غريب	اسطونات مدخلة بشكل غير صحيح	راجع وضع الاسطوانات
	مكان دعم الشبابيك متسخ	نظف الآلة و ارعد الشباك الى مكانه
	محامل معيبة	اطلب المساعدة التقنية المعتمدة

2.5 ضبط و تغيير المكونات

1.2.5 شحذ الشفرات

الشفرات يمكن إزالتها من مكانها، لذلك فمن السهل شحذها و لكن يجب الانتباه جيدا الى مسألة زاوية القطع. بالنسبة لشفرات الشباك المكعب و شباك العود فيجب شحذها عن طريق استعمال المشحذ او الصنفرة.

2.2.5 ضبط توتر شبكة العود

عندما ادبير الجهاز في انتاج الاعواد غير المنتظمة، يجب ضبط توتر شفرات هذا الشباك. فبمساعدة مفتاح البراغي ارخ البرغين الموجودين في الجهة السفلى من شباك العود. بعد ذلك احكم اغلاق البرغين الموجودن في الجهة الامامية من الشباك حتى تصبح الشبكة متوترة بشكل جيد. و في النهاية احكم اغلاق البرغين اللذين ارخيتهما في البداية.

المشاكل	الاسباب	الحلول
المعالج لا يشتغل	عدم وجود تيار كهربائي	تأكد من وجود تيار كهربائي
	الجهاز منقصلة عن التيار الكهربائي	اوصل الكابل الكهربائي للجهاز مع التيار
	مجس الاغلاق في الصندوق لا يعمل	اطلب المساعدة التقنية المعتمدة
	غطاء الصندوق مفتوح	اغلق غطاء الصندوق
	مجس الذراع لا يعمل	اضبط جهاز سلامة الذراع و تأكد من التوصيلات الكهربائية كما هو مبين في المادة رقم 5.2 من هذا الدليل.
	مشكل في المفتاح	اطلب المساعدة التقنية المعتمدة
رائحة حريق و / او دخان	مشكل في النظام الكهربائي	اطلب المساعدة التقنية المعتمدة
	مشكل في النظام الكهربائي	اطلب المساعدة التقنية المعتمدة
الكابل الكهربائي معيب	مشكل في نقل المنتوج	اطلب المساعدة التقنية المعتمدة

هام

يجب دائما استعمال الصحن الطارد بغض النظر عن الاسطوانة او الشباك المستعمل.

فمهمة الصحن الطارد هي مساعدة خروج المنتوجات المعالجة مرسلا إياها الى خارج الآلة.

صورة 04

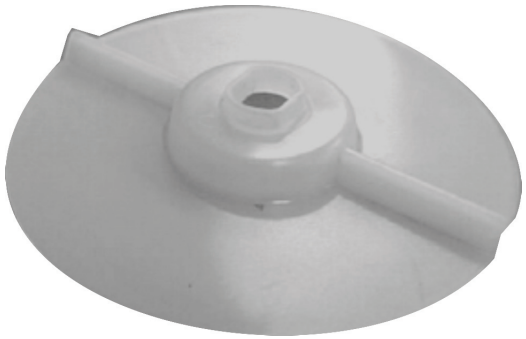

الصحن الطارد

4.2 اختيار مدخل التغذية

هام

لا تستعمل يديك لأي سبب كان او اداة اخرى ءانثتسبِ الذراع الدافع الخاص بالآلة كم هو مبين في الصورة 01 قصد إدخال المنتوج داخل مدخل التغذية.

استعمل المدخل الصحيح في غطاء الصندوق و كذلك الاذرع الصحيحة قصد إدخال المواد الغذائية.

يجب ان يكون الذراع طويلا قصد التمكن من الضغط على المواد الغذائية، لأنه في حالة العكس فإن المواد الغذائية ستخرج من مدخل الآلة بحيث يؤدي ذلك الى قطع غير منتظمة.

الجهاز الذي بين يديك يعمل بسرعة عالية، لذلك يجب أن تتم عملية التغذية بسرعة أيضا.

بالنسبة للمواد الغذائية الصغيرة الحجم مثل الجزر، يمكن الحصول على قطع موحدة الشكل عن طريق استعمال المدخل الدائري – الصورة 05 –

عند الرغبة في استعمال اسطوانة واحدة فقط او مع شباك ما قصد إعداد مجموعة من الخضار او الفواكه، ابدأ دائما بالمواد الرطبة ثم بعد ذلك المواد الصلبة.

عندما استعمال الاسطوانة الحاكة، فمن الممكن ان يتغير حجم الحبيبات المحكوكة للمادة، عند الضغط بشكل خفيف يمكن الحصول على حبيبات اكثر دقة و عند الضغط بقوة يمكن الحصول على حبيبات اكبر.

صورة 05

3. عمل الآلة

1.3 التشغيل

هام

أوقف الآلة دائما عند الرغبة في تغيير الاسطوانات او الشبابيك.
انتظر التوقف الكامل للأسطوانة قبل فتح غطاء الصندوق.

تشغيل الآلة يتم عند الضغط على الزر الاخضر للتشغيل/التوقيف الموجود في الجانب الايمن من الجهاز.
يوجد بمعالج الاغذية موديل PAIE جهازين للسلامة:
لولا يحول دون ان تعمل الآلة عندما يكون الغطاء مفتوحا، و يهدف هذا الجهاز الى ضمان سلامة المستخدم، لذلك لا يجب استعماله لتوقيف الآلة عن طريق فتح الغطاء. عندما يتم ارجاع الغطاء فإن الآلة تعمل من جديد بشكل اوتوماتيكي.
الجهاز الثاني يعمل عندما يتم رفع ذراع الدافعين، فالآلة تتوقف و تعود الى العمل عندما يتم ارجاع الذراع الى الاسفل.

2.3 استعمال اسطوانة واحدة فقط

هام

يجب استعمال دائما الصحن الطارد بغض النظر عن الاسطوانة او الشباك المستعملين. قبل فتح الغطاء دكاة من التوقف الكامل للاسطوانة.

المشاكل	الاسباب	الحلول
بقي المنتج المقطوع عالقا في داخل الآلة	عدم وجود الصحن الطارد	ضع الصحن الطارد كما مبين في المادتين 3.2 و 3.3 من هذا الدليل.
الاسطوانة تتوقف اثناء العملية	عدم وجود التيار الكهربائي	تأكد إذا كان المقبس موصولا بالتيار الكهربائي.
	ةمكحا المحرك لا تعمل بشكل صحيح	اضبط توتر الأحزمة كما هو مبين في الفصل 5.2 من هذا الدليل.
	جهاز سلامة ذراع الدافع غير مضبوط او يوجد اتصال خاطئ.	اضبط جهاز سلامة ذراع الدافع و تأكد من ان الاتصالات الكهربائية مضبوطة كما هو مبين في المادة 5.2 من هذا الدليل.
	جهاز سلامة غطاء الصندوق ذو اتصال خاطئ	اطلب المساعدة التقنية المعتمدة
	اتصال خاطئ لزر التشغيل/ التوقيف	انظر زر التشغيل/ التوقيف
	عيب في المقبس او كابل الاتصال	انظر كابل التوصيل و تأكد من انه عير مقطوع و انظر رؤوس المقبس.
الآلة تعمل و لكن الاسطوانة تتأخر في الدوران	الاحزمة تتحرك ببطئ	اضبط توتر الاحزمة كما هو مبين في المادة رقم 2.5 من هذا الدليل.

5. التحليل و حل المشاكل

1.5 مشاكل، أسباب و حلول

لقد تم تصميم معالج الاغذية موديل PAIE ليحتاج إلى أقل قدر ممكن من الصيانة، و مع ذلك قد يحدث بعض الخلل في المهلمع بسبب الإنهاك الناجم عن استعمال هذه المعدات.
إذا ما كان هناك أي مشكل في جهازك الخاص جارهتساب العصائر ، تحقق في الجدول 04 أدناه ، حيث توجد بعض الحلول الممكنة الموصى بها.
بالإضافة إلى ذلك ، فإن الشركة تتيح لفائدتك شبكة من التقنيين المعتمدين الذي سيكونون سعداء لخدمتك. انظر القائمة الملحقة للمساعدين الفنيين

الجدول 02

المشاكل	الاسباب	الحلول
قطع غير موحد	الاسطوانة المستعملة او شكل التغذية لا تحترم التوصيات الموجودة في الفصل الثاني.	راجع الفصل الثاني من هذا الدليل و تأكد من أن الجهاز مستعمل بطريقة صحيحة.
	فقدان الشفرات لخيط القطع	شحذ الشفرات او ضبط توتر الشباك العودي كما هو مبين في المادة 5.2 من هذا الدليل.

يجب ان تدخل جميع الاسطوانات بشكل عادي بحيث لا يحتاج الامر إلا إلى دورة بسيطة للأسطوانة.
كل اتصال بين الاسطوانة و الغطاء هو دليل على عدم الدخول الكامل للأسطوانة في مكانها.
نصف هنا كيفية إدخال و إزالة الاسطوانة:

1.2.3 عندما يكون الجهاز متوقفا عن العمل اضغط على زر الفتح/ الاغلاق الخاص بالغطاء الكائن بالجهة اليمنى السفلى من الغطاء كما هو مبين في اللصيقة افتح/اغلق، صورة 06، الملصقة في الغطاء، ثم افتح بعد ذلك.
عندما يكون الغطاء مفتوحا احتط من الذراع الذي توجد به الدافع لأنه يجب إزالته بشكل بطيء.

صورة 06

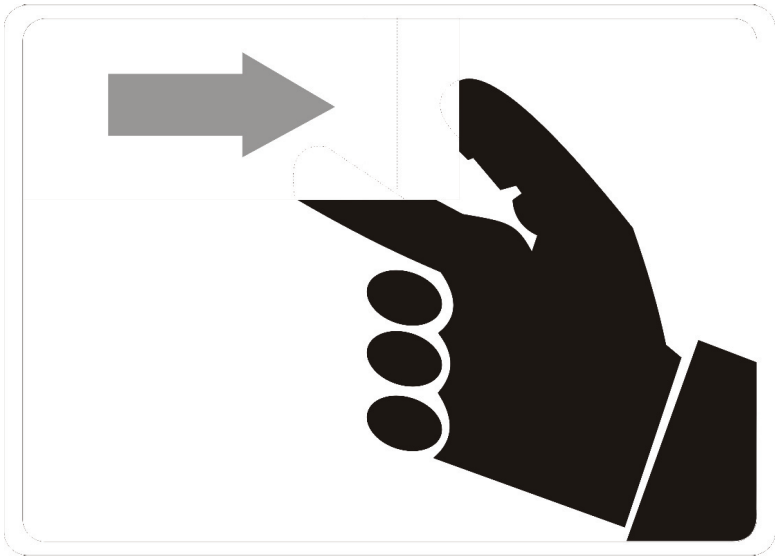

2.2.3 ضع الصحن الطارد محتاطا لكي يدخل في مكانه بشكل صحيح في المحور.
3.2.3 احتط كذلك من الشفرات الخاصة بالاسطوانات المختارة، ادخل الاسطوانة في محورها مديرا إياها بشكل خفيف في الاتجاه المعاكس لعقارب الساعة حتى تحصل على الدخول المحكم لها.
4.2.3 اغلق غطاء الصندوق مع التأكد من أنها اغلقت بإحكام.
5.2.3 قصد إزالة الاسطوانة من محورها قم بالعلملية الموصوفة اعلاه بشكل عكسي.
إدخال و إزالة الاسطوانة يجب ان يتم وفقا للصورة 07.

صورة 07

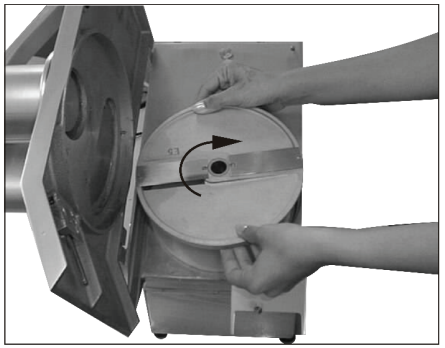

الاسطوانة القاطعة 5E

الصحن الطارد

3.3 استعمال اسطوانة مع شباك واحد

هام

يجب استعمال دائما الصحن الطارد بغض النظر عن الاسطوانة او الشباك المستعملين. قبل فتح الغطاء دكاة من التوقف الكامل للاسطوانة.

يجب إدخال الشباك ما بين الصحن الطارد و الاسطوانة، اللذين يجب ان يكونا نظيفين بشكل تام قصد الادخال المحكم.

يجب استعمال الشبابيك فقط مع الاسطوانتين القاطعتين 01E و HE .

نصف هنا كيفية إدخال و إزالة الاسطوانة:

1.3.3 عندما يكون الجهاز متوقفا عن العمل اضغط على زر الفتح/ الاغلاق الخاص بالغطاء الكائن بالجهة اليمنى السفلى من الغطاء كما هو مبين في اللصيقة افتح/اغلق، صورة 06، الملصقة في الغطاء، ثم افتح بعد ذلك.
عندما يكون الغطاء مفتوحا احتط من الذراع الذي توجد به الدافع لأنه يجب إزالته بشكل بطيء.

هام

إن الاسطوانتين القاطعتين 01E و HE منصوح باستعمالهما قصد قطع المنتوجات ذات القشرة او الاوراق مثل الطماطم و الخص.

3.2.4 احتياطات

إن كابل الطاقة هو المسؤول عن تغذية الآلة بالطاقة الكهربائية. يجب أن يكون قادرا على تحمل الطاقة الكهربائية المستهلكة.

إن الكابلات الكهربائية التي ظلت في الارض، يجب أن تكون محمية لمنع التماس الكهربائي.

يجب ملء خزانات الزيت إلى المستويات المشار إليها، راقب و أضف الزيت إذا لزم الأمر.

3.4 التفتيش الروتيني

1.3.4 تحذير

عند فحص توتر السلاسل الجارية، لا تضع أصابعك بين سلاسلا والعتاد.

2.3.4 احتياطات

راقب المحرك و الاجزاء المنزلقة والدوارة في الآلة عندما تسمع أصواتا غير عادية.

تحقق من جهد السلاسل الجارية و قم باستبدالها في حالة إذا ما لاحظت إنهاكا ما في السلاسل او العتاد.

عند فحص جهد السلاسل، لا تضع أصابعك بين السلاسل و البكرة و لا بين السلاسل و لا بين والعتاد.

تحقق من الحماية وأجهزة السلامة حتى تظل تعمل بشكل صحيح.

4.4 التشغيل

1.4.4 تنبيهات

لا تعمل بالشعر الطويل الذي قد يلمس أي جزء من الآلة مما قد يتسبب في حوادث خطيرة. قم بربطه الى فوق او الى الوراء او غطه بمنديل.

يمكن فقط للمستخدمين المؤهلين والمدربين العمل في الآلة. لا تقم أبدا لميغشتتب الآلة بدون الأجهزة الخاصة بالسلامة.

5.4 بعد الانتهاء من العمل

1.5.4 احتياطات

قم دائما بتنظيف الآلة، لذلك افصلها نهائيا عن المقبس الكهربائي.

لا تقم أبدا بالتنظيف قبل التوقف الكامل للجهاز. قم بإرجاع كل مكونات الآلة إلى مكانها قبل تشغيله مرة أخرى.

عند فحص جهد السلاسل الجارية، لا تضع أصابعك بين السلاسل ولا بين السلاسل والعتاد.

6.4 عملية الصيانة

1.6.4 مخاطر

عندما ،لاغتشم ةلآا نوكي فإن أي عملية من عمليات الصيانة تصبح خطيرة. قم بالفصل النهائي عن امدادات الطاقة أثناء عملية الصيانة.

هام

قم دائما بفصل المقبس من التيار الكهربائي في أي حالة طوارئ.

2.6.4 تنبيهات

الصيانة الكهربائية و / أو الميكانيكية يجب ان يقوم بها أشخاص مؤهلون لأداء مثل هذا العمل.

الشخص المسؤول عن الصيانة يجب عليه أن يتأكد من أن الآلة يعمل تحت الظروف العامة للسلامة.

2.1.4 تحذيرات

يجب أن يكون مكان الإيقاف / التشغيل أو زر المستعجلات معروفا ، بحيث يمكن تشغيله في أي وقت دون الحاجة إلى البحث عنه.

قبل اي عملية صيانة افصل الآلة عن التيار الكهربائي.

قم بتوفير مساحة كافية للعمل تجنبا للسقوط الخطير للآلة.

إن الماء أو الزيت قد يجعلات الارضية زالقة وخطرة. لتجنب وقوع الحوادث ، يجب أن تكون الأرضية جافة ونظيفة.

لا تلمس أبدا أو تقوم بتشغيل التحكم اليدوي (زر ،مفاتيح ، مفاتيح كهربائية ، العتلات ، الخ.) عن طريق الصدفة.

إذا كان العمل الذي ينبغي القيام به سينجز من قبل شخصين أو أكثر

ينبغي إعطاء إشارات التنسيق في كل خطوة من العملية. لا ينبغي أن تبدأ الخطوة التالية ما لم تعط اشارة و يتم الرد عليها.

3.1.4 تنبيهات

في حالة انقطاع التيار الكهربائي ، قم فورا بإيقاف مفتاح التشغيل / التوقيف.

استخدم زيوت التشحيم والشحوم الموصى بها او المشابهة لها.

تجنب الصدمات الميكانيكية ، لأنها قد تتسبب في الخلل أو التشغيل غير الصحيح.

تجنب الماء والتراب أو الغبار في المكونات الميكانيكية والكهربائي للآلة.

تجنب الماء والتراب أو الغبار في مكونات الآلة الميكانيكية والكهربائية.

لا تقم بتعديل الملامح الأصلية للجهاز.

لا تقم بتوسيخ او قطع او نزع لصيقة السلامة و التعريف. في حالة إذا كانت اللصيقة غير مقروءة او منزوعة، فاطلب لصيقة اخرى من المساعد التقني القريب منك.

2.4 تنبيهات وملاحظات قبل تشغيل الآلة.

هام

اقرء بعناية الإرشادات الموجودة في هذا الدليل قبل بدء تشغيل الآلة. تأكد من أنك فهمت كافة المعلومات بشكل صحيح. و في حالة الشك ، راجع المشرف على الاتصال بك و / أو البائع.

1.2.4 المخاطر

إن الكابل أو السلك الكهربائي الذي تضرر عازله ، قد يتسبب في تسرب التيار الكهربائي و يؤدي إلى الصدمات الكهربائية. قبل الاستخدام، رايتخلا طوشر بقار.

2.2.4 تنبيهات

تأكد من أن التعليمات في هذا الدليل قد فهمت تماما، بحيث أن كل وظيفة أو عمل أو أي إجراء من إجراءات الصيانة هو واضح جدا.

إن تشغيل أي أمر من الاوامر اليدوية (الزر ، الأزرار ،مفاتيح الكهرباء والعتلات ، الخ) يجب أن يتم كلما كان لديك اليقين بأن هذا هو الصحيح.

صورة 06

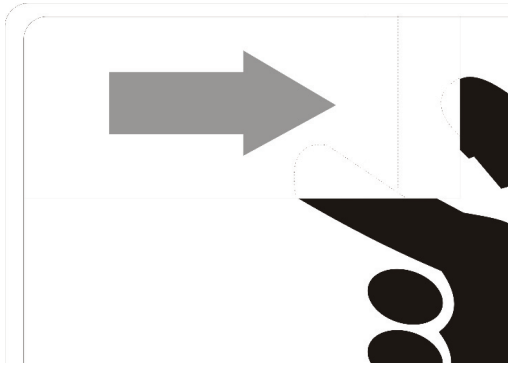

2.3.3 ضع الصحن الطارد محتاطا لكي يدخل في مكانه بشكل صحيح في المحور.

3.3.3 بعد اختيار الشباك الذي سيستعمل، ضعه بحيث يكون في الجهة اليسرى للآلة. بعد ذلك أدخله بإحكام في الفراغ الموجود في صندوق الجهاز.

4.3.3 احتط كذلك من الشفرات الخاصة بالاسطوانات المختارة، ادخل الاسطوانة في محورها مديرا إياها بشكل خفيف في الاتجاه المعاكس لعقارب الساعة حتى تحصل على الدخول المحكم لها.

5.3.3 اغلق غطاء الصندوق بحيث تتاكد من اغلاقها المحكم.

6.3.3 قصد إزالة الشباك قم بالاجراءات الموصوفة اعلاه بشكل عكسي.

يجب ان نمتد عمليتي ادخال و إزالة الشباك كما هو مبين في الصورتين 09 و 08

صورة 08

الاسطوانة القاطعة 01E

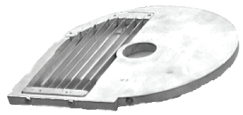

شباك العود

الصحن الطارد

صورة 09

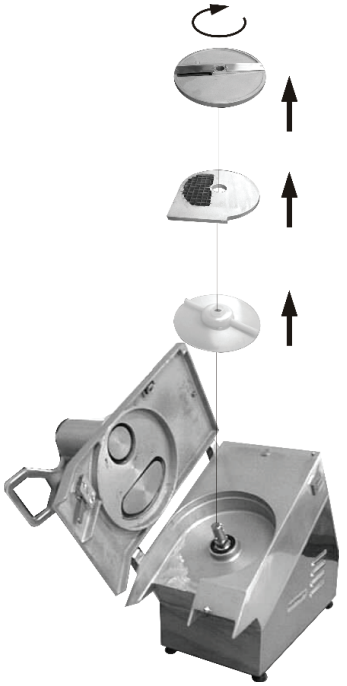

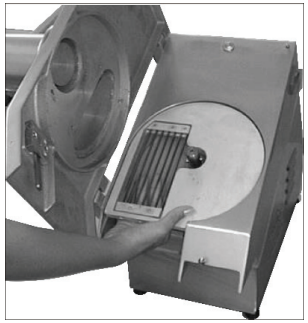

شباك العود

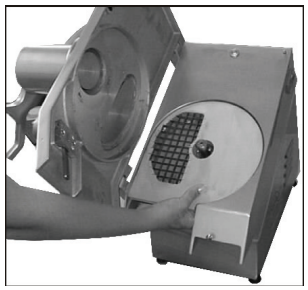

شباك المكعب

4.3 التنظيف

هام

لا تقم أبدا بعملية التنظيف عندما تكون الآلة موصولة بالتيار الكهربائي. لذلك يجب فصله عن التيار. و قبل فتح الغطاء تأكد من التوقف الكامل للأسطوانة.

قصد القيام بتنظيف الآلة قم لازوأ بفصلها عن التيار الكهربائي.
يجب إزالة كل الاجزاء المتحركة و تنظيفها.
نصف هنا كيفية إدخال و إزالة الاسطوانة:

1.4.3 عندما يكون الجهاز متوقفا عن العمل و مكذا الاسطوانة، اضغط على زر الفتح/ الاغلاق الخاص بالغطاء الكائن بالجهة اليمنى السفلى من الغطاء كما هو مبين في اللصيقة افتح/اغلق، صورة 06، الملصقة في الغطاء، ثم افتح بعد ذلك.
عندما يكون الغطاء مفتوحا احتط من الذراع الذي توجد به الدافع لأنه يجب إزالته بشكل بطيء.

5.4.3 لنزع غطاء الصندوق، حركه الى الخلف حتى يخرج من مكانه بشكل كامل من الصندوق.

صورة 12

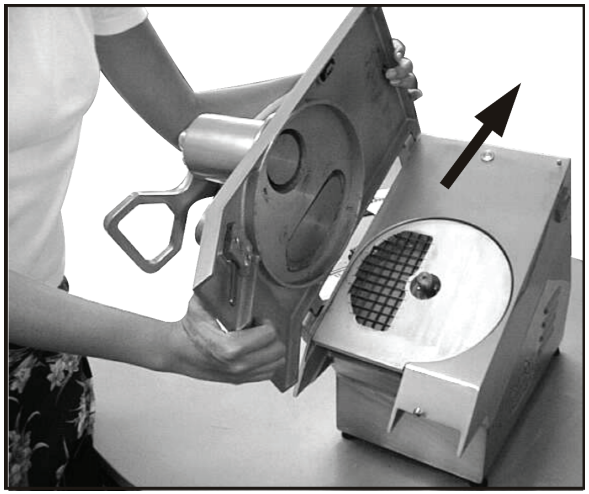

6.4.3 اغسل كل القطع بالماء الساخن و الصابون و اشطفها ثم جففها.
7.4.3 لا تستعمل أبدا مواد صلبة مثل السكاكين و الشوكات او مواد اخرى قصد إزالة قطع من المواد الغذائية التي تبقى عالقة. استعمل بطاطس او جزر قصد القيام بعملية الازالة او التنظيف.

4. مفاهيم عامة للسلامة

هام

إذاكان أي بند من المفاهيم العامة للأمن ، لا ينطبق على المنتوج الذي بحوزتك، فالرجاء تجاهله.

لقد تمت بلورة مفاهيم السلامة لتوجيه وإرشاد مستخدمي الأجهزة بشكل صحيح، وأولئك الذين سيكونون مسؤولين عن صيانتها.
وينبغي ألا يتم تسليم الآلة للمستخدم إلا في حالة جيدة ، وينبغي توجيه المستخدم حول سلامة الآلة من طرف البائع. يجب على المستخدم استخدام الآلة فقط بعد المعرفة التامة بالاحتياطات الذي عليه أن يتخذها عن طريق القراءة المتأنية لهذا الدليل.

1.4 ممارسات أساسية للتشغيل
1.1.4 المخاطر
بعض أجزاء التشغيل الكهربائي بها نقط ذات فولت عالي. عندما يتم لمسها، فإنها قد تؤدي إلى صدمة كهربائية خطيرة أو حتى مميتة.
لا تقم أبدا بلمس أي تحكم يدوي) زر، وأزرار ومفاتيح
كهربائيةٍ (بالأيدي أوالأحذية أو الملابس المبللة، إن تجاهل هذه التوصية قد يتسبب أيضا في صدمة كهربائية أو حتى مميتة.

2.4.3 احتياطات مع الصلب غير القابل للصدأ

ان الصلب غير القابل للصدأ قد تظهر عليه نقاط صدأ تكون نتيجة لعناصر خارجية، و خصوصا عندما لم يتم احترام اجراءات النظافة بالشكل الصحيح.

إن مقاومة الصدأ هي نتيجة لوجود الكروم في الصلب غير القابل للصدأ، الذي في حالة اتصاله بالاوكسجين يتيح تكون طبقة رقيقة للحماية.

هذه الطبقة الرقيقة للحماية تتكون فوق كل سطح الصلب مانعة عمل العناصر الخارجية التي تؤدي الى الصدأ.

عندما يتم كسر الطبقة الواقية، يمكن أن تبدأ عملية التآكل التي يمكن تجنبها عن طريق التنظيف المنتظم والسليم. مباشرة بعد استخدام المعدات، ينبغي تعزيز التنظيف باستخدام الماءوالصابون أو المنظفات المحايدة، باستعمال قطعة قماش ناعمة و / أو اسفنجة النايلون. بعد ذلك فقط، يستعمل الماء الجاري ، ويجب شطف والتجفيف فورا بقطعة قماش ناعمة لتجنب بقاءالرطوبة السطحية وخاصة في الشقوق.

الشطف والتجفيف مهمان جدا قصد تجنب ظهور البقع والصدأ.

هام

المحاليل الحمضية، والسوائل الملحية والمطهرات وبعض السوائل المعقمة (هيبوكلوريت، وأملاح الأمونيا الرباعية التكافؤ، مركبات اليود و حامض النتريك و غيرها) ينبغي تجنبها لأنه لا يمكنها أن تبقى طويلا في اتصال مع الفولاذ المقاوم للصدأ.

،اهنيوكت في ام ةداع رولكلا نا مكحب و فإن هذه الأحماض تهجم على الفولاذ المقاوم للصدأ، مما يتسبب في ظهوربقع التآكل.

استخدام المواد الكاشطة:

إن الإسفنج أو الصوف الصلب والفولاذ الكربوني، إضافة إلى خدش السطح و التأثير سلبا على حماية الفولاذ المقاوم للصدأ تترك جزيئات تلوث الفولاذ المقاوم للصدأ. لذا، يجب عدم استعمال مثل هذه المنتجات المستخدمة للتنظيف و التعقيم. كما ان عملية الكشط بأدوات ينبغي بأدوات حادة أو ما شابه ذلك يجب تجنبها.

أهم المواد التي تسبب تآكل الفولاذ المقاوم للصدأ:

الغبار والشحوم، والمحلولات الحمضية مثل الخل وعصير الفاكهة وغيرها من الأحماض، والمحلولات المالحة والدم، والمنظفات الصناعية) باستثناء المحايدة(جزيئات الصلب المشتركة ، و بقايا الإسفنجات او صوف الصلب العادي، وأنواع أخرى من المواد الكاشطة.

عندما يكون غطاء الصندوق مفتوحا، حذار مع الذراع الذي ثبت عليه الدافعان لأنه يجب الهحتذ ببطء.

صورة 60

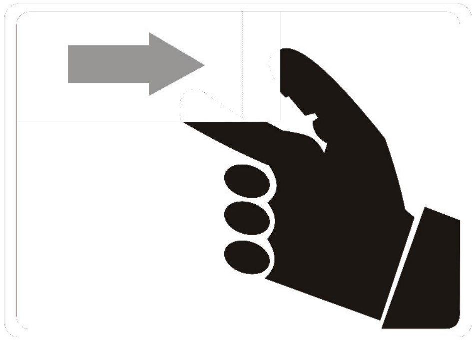

3.4.3 احتط كثيرا من شفرات القطع و اقبض على الاسطوانة بثبات مديرا إياها في الاتجاه المعاكس لعقارب الساعة مع محاولة إخراجها في اتجاه الاعلى، و هكذا ستخرج.

صورة 10

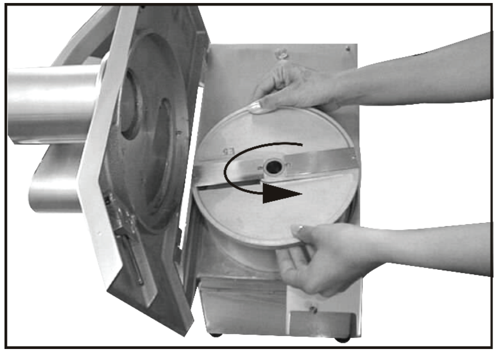

4.4.3 اضغط على الجزء الايسر السفلي للشباك و اجبذه في اتجاه الاعلى مع الاحتياط دائما من الشفرات القاطعة.

صورة 11

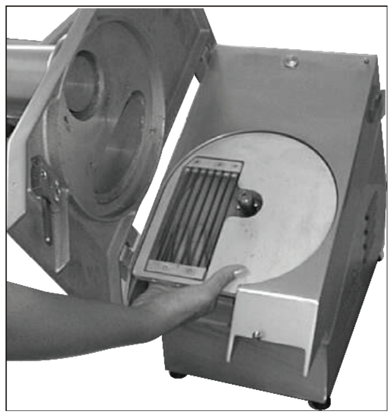

الشباك العودي