INSTRUCTION MANUAL
MANUAL DE INSTRUCCIONES

STAINLESS BONE SAW
SIERRA PARA HUESOS INOXIDABLE

MODELOS/MODELS

SFL-282HD
SFL-295HD
SFL-315HD

70148.1 - ENGLISH/ESPAÑOL
Data de Revisão: 08/03/2022
METALÚRGICA SKYMSEN LTDA.
Rodovia Ivo Silveira, 9525 - Volta Grande
88355-202 - Brusque - Santa Catarina
Fone: +55 47 3211 6000 - Fax: +55 47 3211 6020
www.skymsen.com - comercial@skymsen.com

DUE TO THE CONSTANT IMPROVEMENTS INTRODUCED TO OUR EQUIPMENTS, THE INFORMATION CONTAINED IN THE PRESENT INSTRUCTION MANUAL MAY BE MODIFIED WITHOUT PREVIOUS NOTICE.
DEBIDO A LA CONSTANTE EVOLUCIÓN DE NUESTROS PRODUCTOS, LA INFORMACIÓN CONTENIDA AQUÍ PUEDE SER MODIFICADA SIN PREVIO AVISO.

SUMMARY

1. INTRODUCTION 2
1.1 Safety 2
2. MAIN COMPONENTS AND TECHNICAL FEATURES.....2
3. INSTALLATION AND PRE-OPERATION 3
3.1 Placing.....3
3.2 Electrical Installation.....3
3.2 Pre-Operation.....3
4. OPERATION.....3
4.1 Starting 3
4.2 Operation Procedures 3
5. CLEANING.....4
6. MAINTENANCE 5
7. PROBLEM SOLUTIONS.....5
8. ELECTRICAL DIAGRAMS.....6

1. INTRODUCTION

This equipment has been developed for commercial operation, it is used for instance in restaurants, fast foods, hospitals, bakeries, butchers and similar.

It is not recommended to use it:

- For continuous industrial production
- A working ambient having a corrosive or explosive atmosphere, or contaminated with water vapour, dust or gas.

1.1 Safety

The instructions below must be followed to avoid accidents, non-compliance can cause serious injuries:

1.1.1 Never use this Equipment with wet clothes or wet feet or on a wet or humid surface, do not immerse it under water, do not place under any kind of water flow, hose, tap or similar, do not use water jets of any kind on the equipment.
1.1.2 If the Equipment physically falls down, in any way, suffers any kind of damage or has stopped working for any reason, it is necessary to call specialized technical assistance.
1.1.3 The use of unauthorized accessories that are not recommended by the manufacturer can lead to injuries.
1.1.4 Keep hands or any kind of devices, tools, accessories away from the moving parts of the Equipment while it is turning on and processing recipes to avoid potential damages to the Equipment and injuries to the end user.
1.1.5 Never operate the Equipment while wearing clothes with long sleeves, especially on the wrists.
1.1.6 Make sure that the voltage of Equipment and of the local electrical supply match. Also make sure that the equipment is properly grounded.
1.1.7 Never adjust the Blade Guide nor the Thickness Guide with the machine running.

⚠ **This equipment must not be used by children or any persons with reduced physical or mental aptness, lack of experience or knowledge, unless they are under supervision or have received from the person responsible for safety, proper instructions on how to use the equipment.**
⚠ **Children shall be watched in order to avoid them to play with the equipment.**
⚠ **Unplug the equipment when: It is not in use, before to clean it, before to remove or to place some accessory. before maintenance or any other service.**
⚠ **Make sure the cord is in perfect conditions for use. If it is not, change it for a new one in accordance with the technical specifications and safety rules. The substitution shall be made by a qualified professional, and shall respect the local safety norms.**
⚠ **In case of emergency take off the plug from its socket.**
⚠ **Never spray water directly on to the equipment.**

2. MAIN COMPONENTS AND TECHNICAL FEATURES

Picture 01

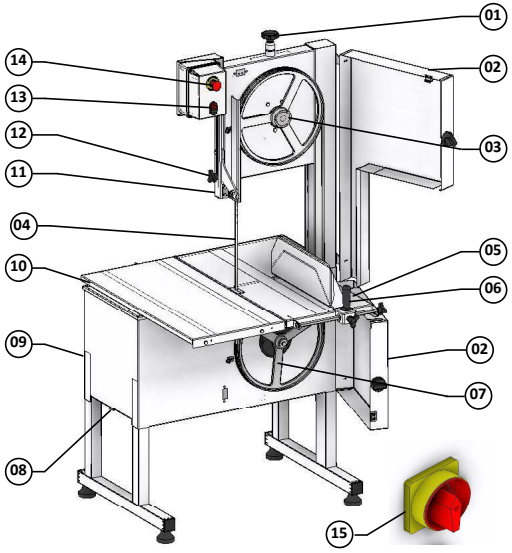

01 – Blade Tension Regulator Handle
02 – Doors
03 – Upper Wheel
04 – Blade
05 – Fixed Table
06 – Thickness Guide
07 – Lower Wheel
08 – Engine Regulation
09 – Motor Housing
10 – Movable Table
11 – Blade Guide
12 – Handle
13 – ON/OFF Switch
14 – Emergency button
15 - Main Switch

FEATURES	UNIT	SFL-282HD	SFL-282HD	SFL-295HD	SFL-295HD	SFL-315HD	SFL-315HD
Voltage	V	110	220	110	220	110	220
Frequency	Hz	60	50 or 60	60	50 or 60	60	50 or 60
Power Rating	CV	2	2	2	2	2	2
Heigth	mm	1900	1900	1965	1965	2000	2000
Width	mm	900	900	900	900	970	970
Depth	mm	980	980	980	980	1050	1050
Net Weight	kg	129	129	129	129	141	141
Gross Weight	kg	178	178	178	178	206	206
Maximum Cutting Height	mm	350	350	410	410	380	380
Maximum Cutting Width	mm	330	330	330	330	380	380

3.INSTALLATION AND PRE-OPERATION

3.1 Placing
The equipment must be installed over a firm and level working surface, in a 1100 mm x 1500 mm area.

3.2 Electrical Installation
The power plug has 3 pins the middle pin is the ground . All the 3 pins must be properly connected.

3.2 Pre-Operation
Before to use the equipment all the parts which could get into contact with the product to be processed shall be washed with water and neutral soap (see item 5 CLEANING).

4. OPERATION

4.1 Starting

To start the equipment follow the below instructions:

- Make sure all the protections and the door are in due place and the door is closed;
- Plug the equipment to the electric network;
- Rotate the Main Switch # 15 (Pic.01) on position “ON” to turn on the equipment.

4.2 Operation Procedures

4.2.1 Doors
The Doors #02 (Pic. 01) shall be closed as long as the equipment is in use.

4.2.2 Thickness Guide
To obtain several same thickness slices adjust the Thickness Guide #06 (Pic.01) as desired. That for turn the thickness guide handle counter clockwise getting the guide free, then place the Thickness Guide at the desired thickness and tight the Thickness Guide Handle turning it clockwise.

4.2.3 Blade
The Blade must be installed with the teeth turned towards the front side of the machine and with the points downwards.
To regulate (stretch) the Blade #04 (Pic.01) turn clockwise the Blade Tension Regulator Handle # 01 (Pic.01) until it stops.

Picture 02

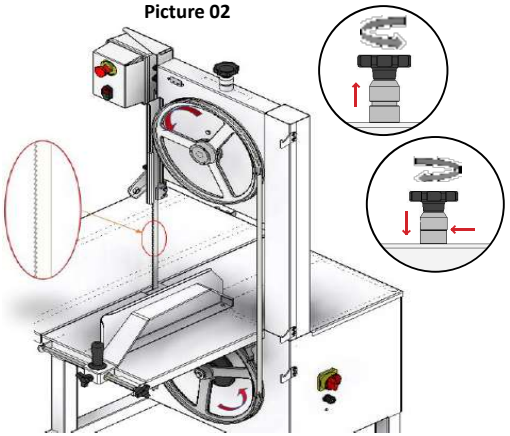

4.2.4 Blade Guide
With the equipment switched OFF, turn the Handle #12 (Pic. 01) counter clockwise to get free the Blade Guide #11 (Pic.01). Then adjust the Blade Guide to have it no more than the height of the product to be cut and tight the Handle #12 (Pic.01).

4.2.5 Lower Wheel
The Lower Wheel #07 (Pic. 01) is assembled on the lower bearing shaft.

4.2.6 Upper Wheel
The Upper Wheel # 03 (Pic. 01) has in its frame the shaft and the bearing.

Before to start the machine
Push the Movable Table #10 (Pic. 01) totally to the front side of the machine.
Place the product to be cut on the Movable Table.
Choice the slices thickness and adjust the Thickness Guide #06 (Pic.01).
Adjust the Blade Guide #11 (Pic. 01) to no more than the height of the product to be cut.
Stay in front of the machine to have a front sight of the Blade.

Start the Machine
To start the machine turn the ON/OFF Switch #13 (Pic.01) button “I” (ON).

Catch the Movable Table with the left hand and push against the Blade cutting the product at constant speed.
After finishing the whole slice remove it with the right hand. The slice shall ALWAYS be removed behind the Blade to avoid the hand to contact the Blade
Place the slices upon the Fixed Table # 05 (Pic. 01).
Bring back the Movable Table to the front side of the machine and repeat the above steps until to have finished to cut all the product.
After the end of the last slice turn the ON/OFF Switch to the position "O" (OFF) # 13 (Pic 01).

5. CLEANING

When the equipment must go through a complete cleaning and sanitization process:

- Before to be used first time.
- After every day end of operations
- When the saw is not going to be used for a long period.
- Before to start operation after a long period it has not been used.

Some components may be removed to clean:

- Door
- Fixed Table Block
- Blade
- Thickness Guide
- Blade Scraper

Follow below instructions to remove the above mentioned components:

Doors
Turn the two Doors handle counterclockwise until they get free from their screws. Open the Door #01 (Pic. 03), hold it firmly and lift it.

Picture 03

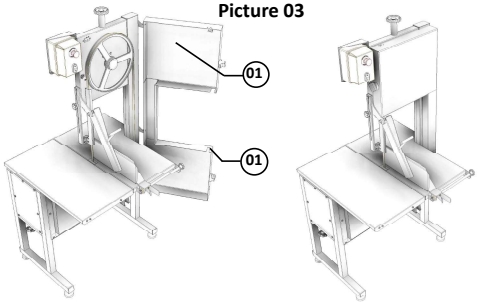

Fixed Table Block
Remove the Fixed Table Block #01 (Pic. 04) just lifting it , see picture 04.

Picture 04

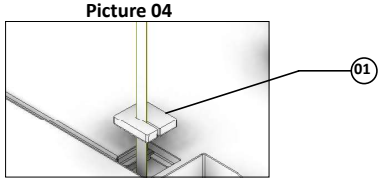

Blade
Turn the Blade Tension Regulator Handle # 01 (Pic 05) counter clockwise to get the Blade # 02 (Pic. 05) free to be removed.

Picture 05

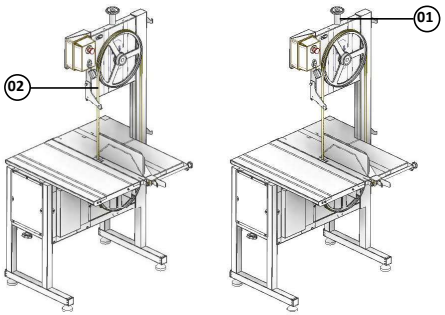

Thickness Guide
Turn the handle # 01 (Pic.06) counterclockwise and slide the shaft to the left until it loose from the base. Lift up the Cut Regulator and remove it.

Picture 06

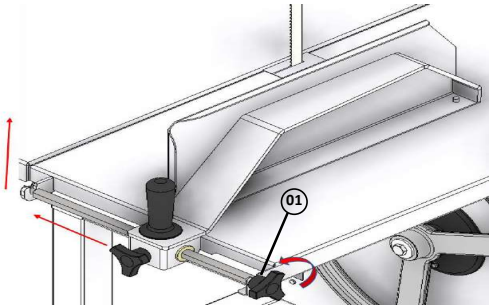

Blade Scraper
Once the blade is removed, Blade Scraper #01 (Pic.06) is free to remove.

Picture 07

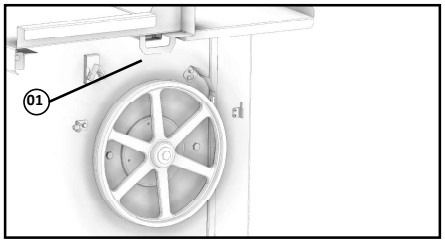

Use a clean cloth or a soft brush to remove residues.
Wash, sanitize, rinse and dry all the components.
Assemble back all the components following the inverse path, and make sure all the components are correctly in place.

Use Your QR Code Reader to access more information regarding cautions with stainless steel.

SFL-315HD 110 V 60 Hz

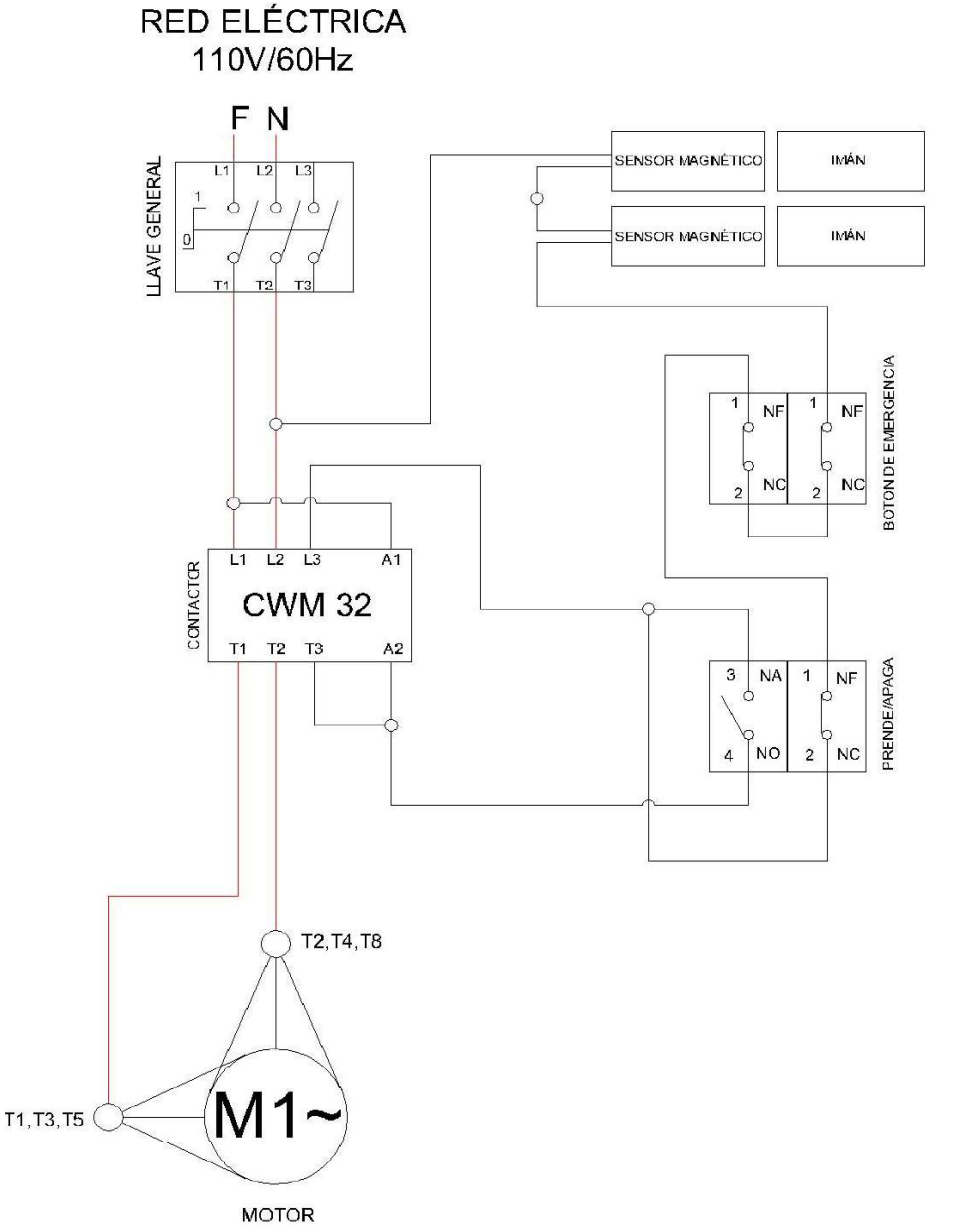

NOTA: PARA FAZER A INVERSÃO DO SENTIDO DE ROTAÇÃO DO MOTOR, TROQUE O FIO T5 PELO FIO T8.

SFL-315HD 220 V 60 Hz

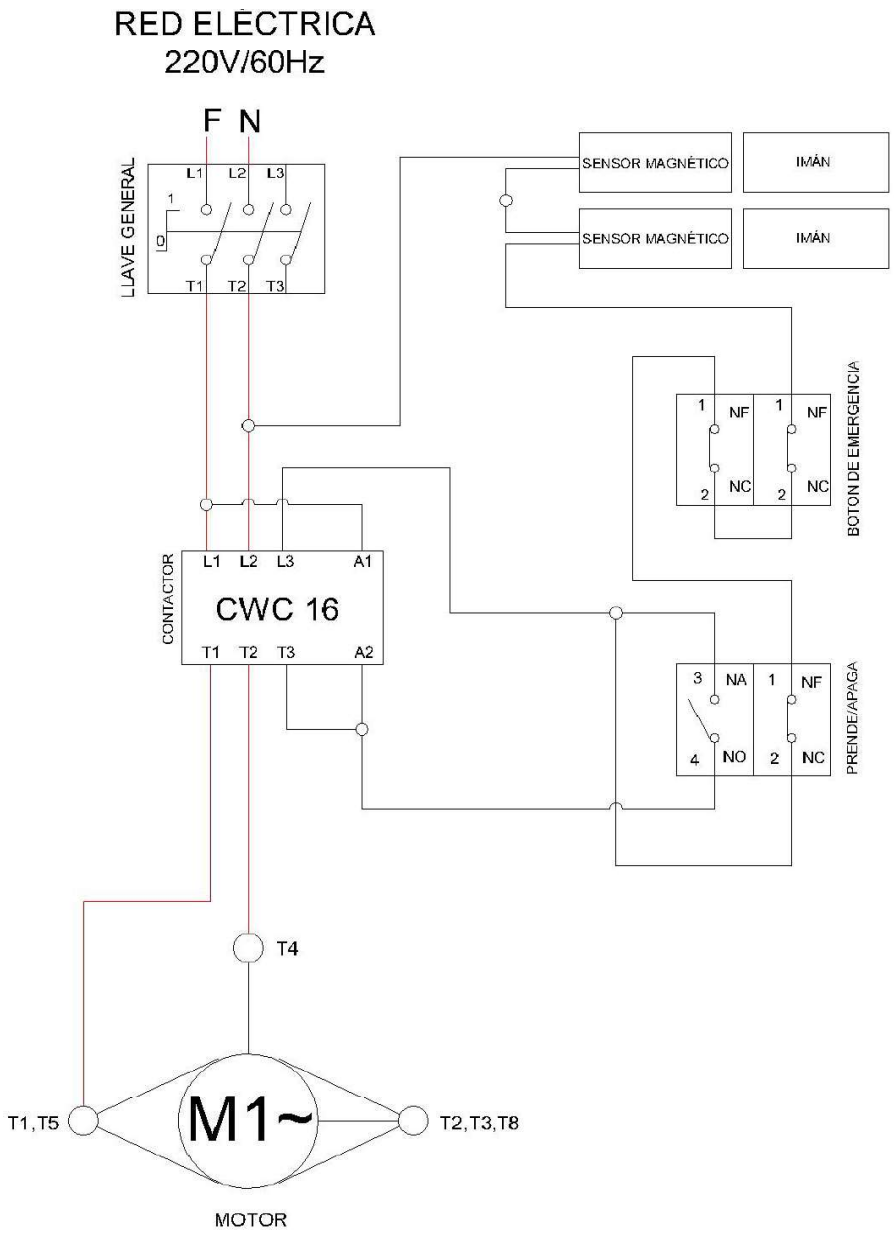

NOTA: PARA INVERTIR LA DIRECCIÓN DE ROTACIÓN DEL MOTOR, SUSTITUYA EL CABLE T5 POR EL CABLE T8.

6. MAINTENANCE

Maintenance must be considered a set of procedures with the purpose to keep the equipment best operating conditions, therefore increasing the equipment life and safety.

Cleaning – check item 5 CLEANING

Wiring - Check all wires regarding deteriorate conditions as well as all electric contacts (terminals) regarding tightening and corrosion.

Contacts – ON/OFF switch, emergency button, reset button, electronic circuits, etc., check the equipment in order to assure that all components are correctly working and the equipment operation is normal.

Installation – make sure the installation followed item 3 instructions.

Life span: 50.000 cycles as per test standard.

1 – Each month check:
- Check the electrical installation
- Measure the voltage at the socket
- Measure the working current and match it with the nominal current
- Check the tightening of all electric terminals to avoid bad contacts
- Check electric motor shaft clearance
- Check the wiring for overeating , insulation failures and mechanical damages.
- Lubricate the bearings once every two months. We recommend the utilizaton of GBR Lithium MP2 Grease.

2 Each three month checks
- Check electrical components such as ON/OFF switch, emergency button , reset button, electronic electric circuits , overeating, insulation failings, or mechanical damages
- Check bearings clearances
- Check retainers, O'rings, V'rings and other seals

Use Your QR Code Reader to access more information regarding safety and maintenance.

7. PROBLEM SOLUTIONS

PROBLEMS	CAUSES	SOLUTIONS
- The equipment does not switch on.	- Lack of Power; - Problem with the internal or external electric circuits.	- Check if there is electric power. - Call Technical Assistance.
- Machine switch on but when product touches the blade it stops or runs slowly.	- Belt slipping on pulleys. - Damaged Motor.	- Adjust the blade tension, see item 4.2.3; - Call Technical Assistance.
- Smoke or burn smell.	- Problem with the internal or external electric circuits.	- Call Technical Assistance.
- Blade breaks frequently.	- Dirty Blade or Wheel. - Wheel Damaged.	- Clean,see the item 5 CLEANING. - Call Technical Assistance.
- Damaged Cord.	- Problem during transportation.	- Call Technical Assistance.
- Unusual noises.	- Problems with bearings.	- Call Technical Assistance.
- Difficulties to cut the product.	- Dirty blade or wheels. - Blade with wrong tension; - Blade is not on wheels center; - Blunt blade.	- Clean, see the item 5 CLEANING; - Adjust the blade tension, see item 4.2.3; - Call Technical Assistance. - Change the Blade.

8. ELECTRICAL DIAGRAMS

SFL-282/295HD 110 V 60 Hz

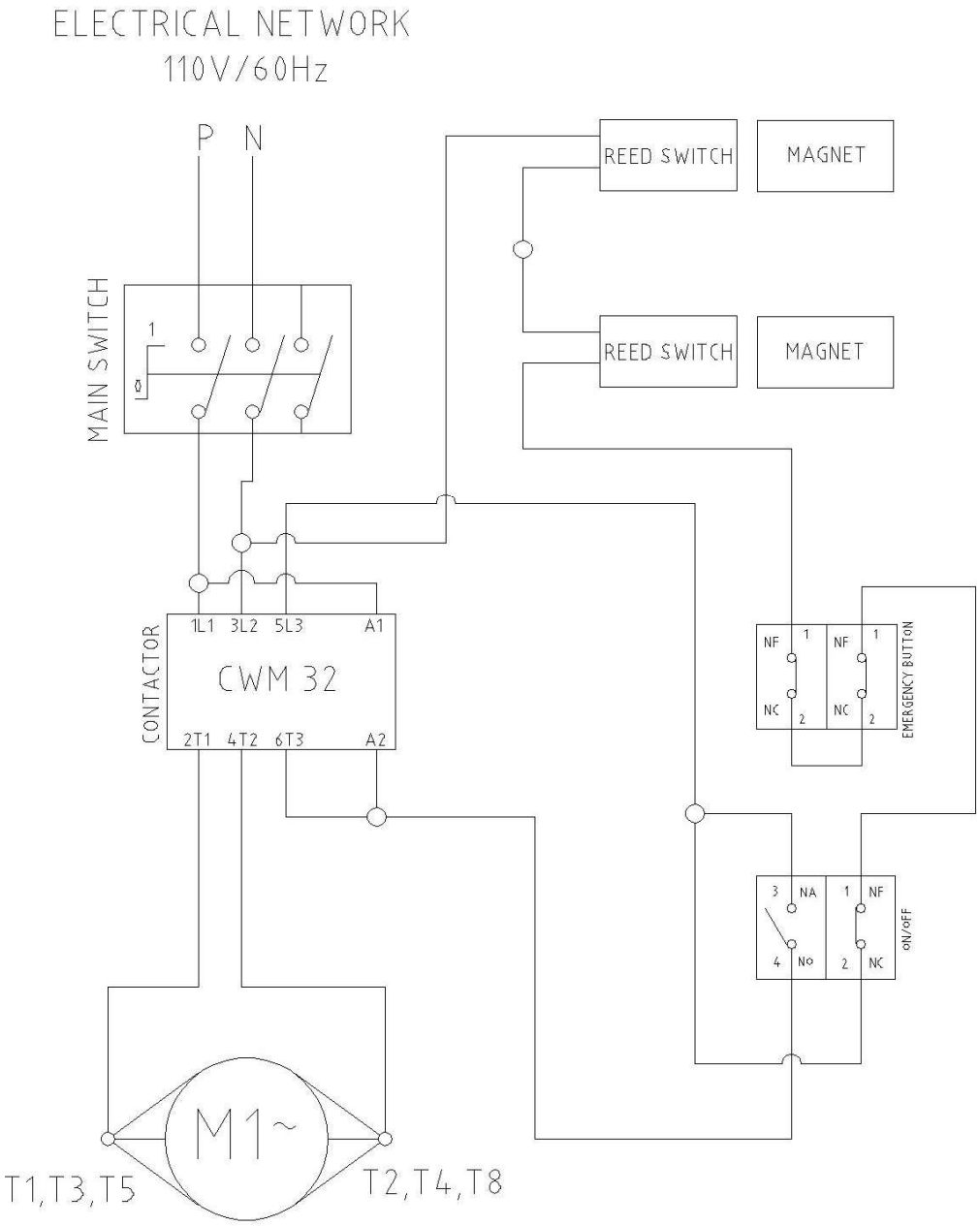

NOTE: TO REVERSE THE DIRECTION OF ROTATION OF THE MOTOR, REPLACE THE T5 WIRE FOR THE T8 WIRE.

SFL-315HD 220 V 50 Hz

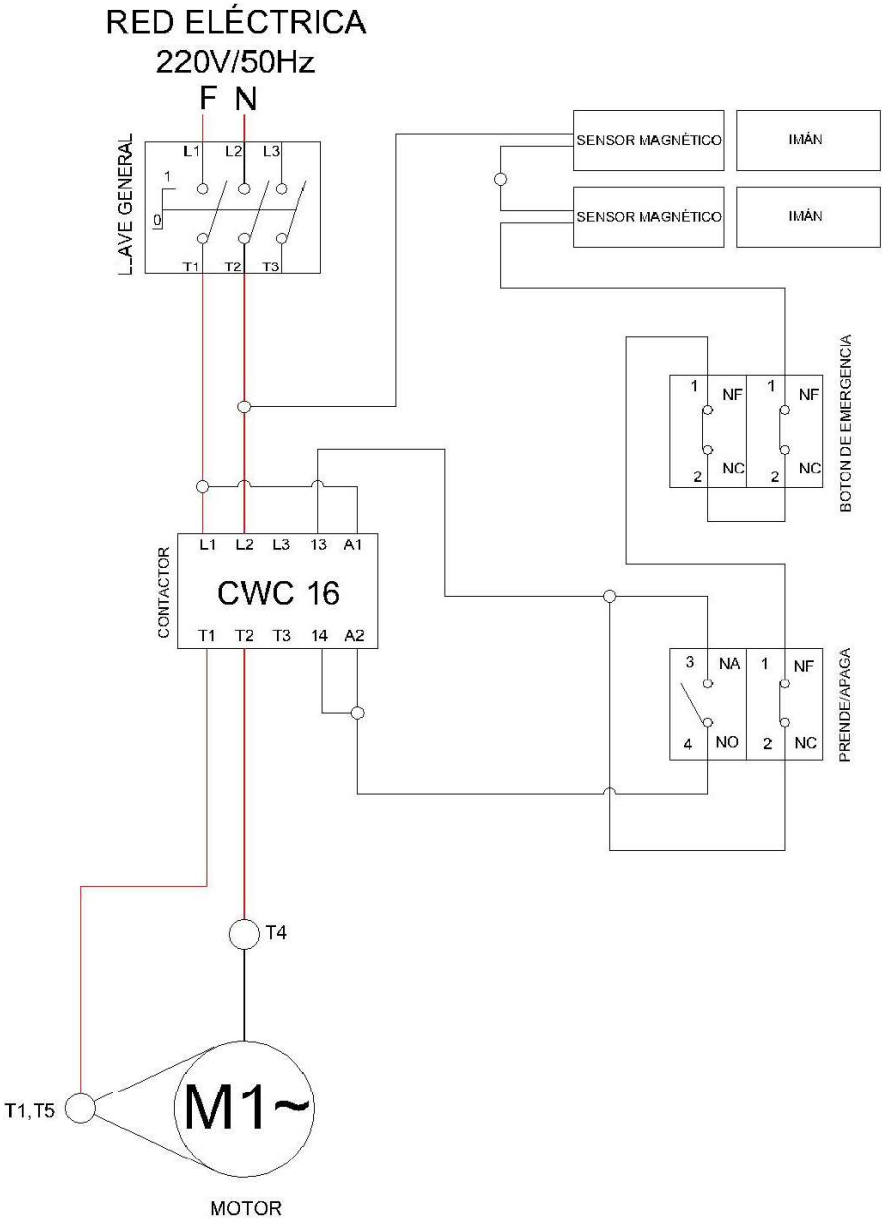

NOTA: PARA INVERTIR LA DIRECCIÓN DE ROTACIÓN DEL MOTOR, SUSTITUYA EL CABLE T1 POR EL CABLE T4.

SFL-282HD 220 V 50 Hz

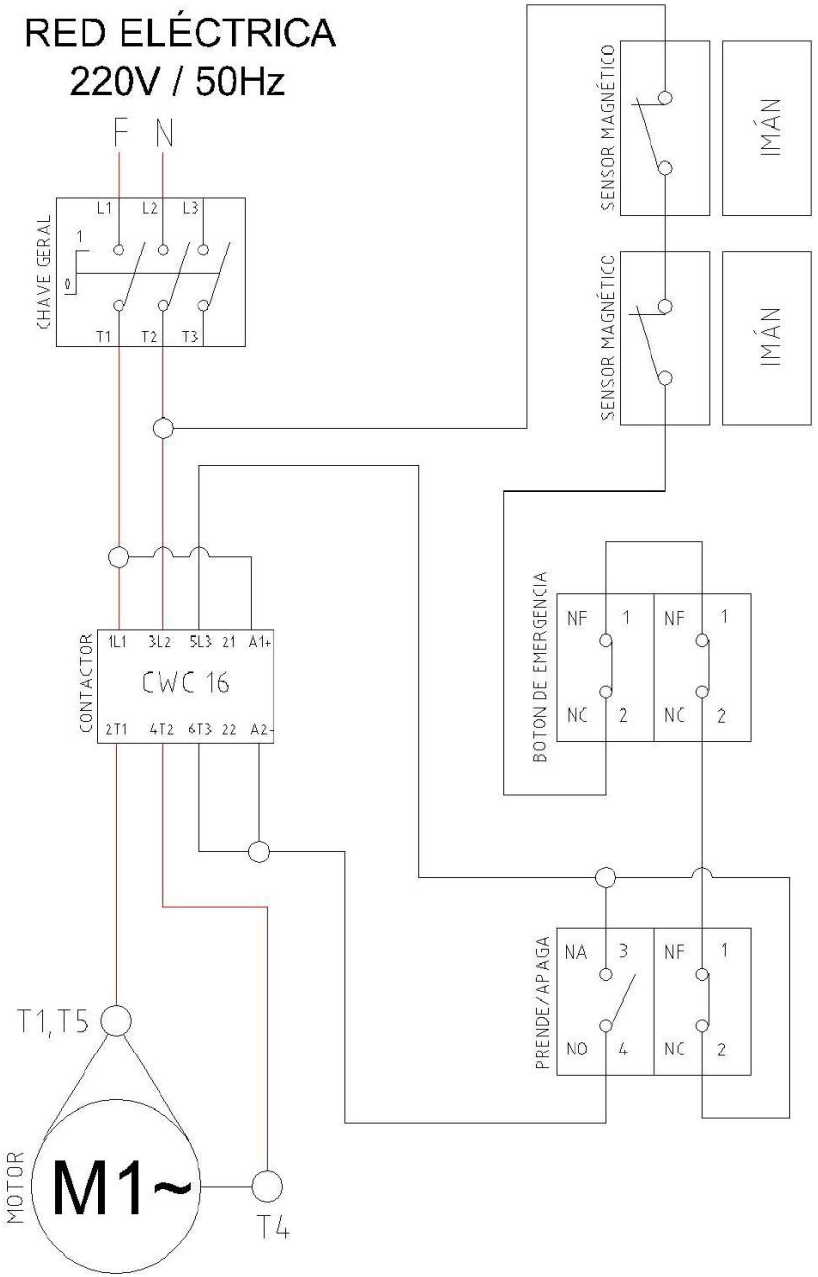

Nota: Para invertir la dirección de rotación del motor, reemplace el cable T1 con el cable T4.

SFL-282/295HD 220 V 60 Hz

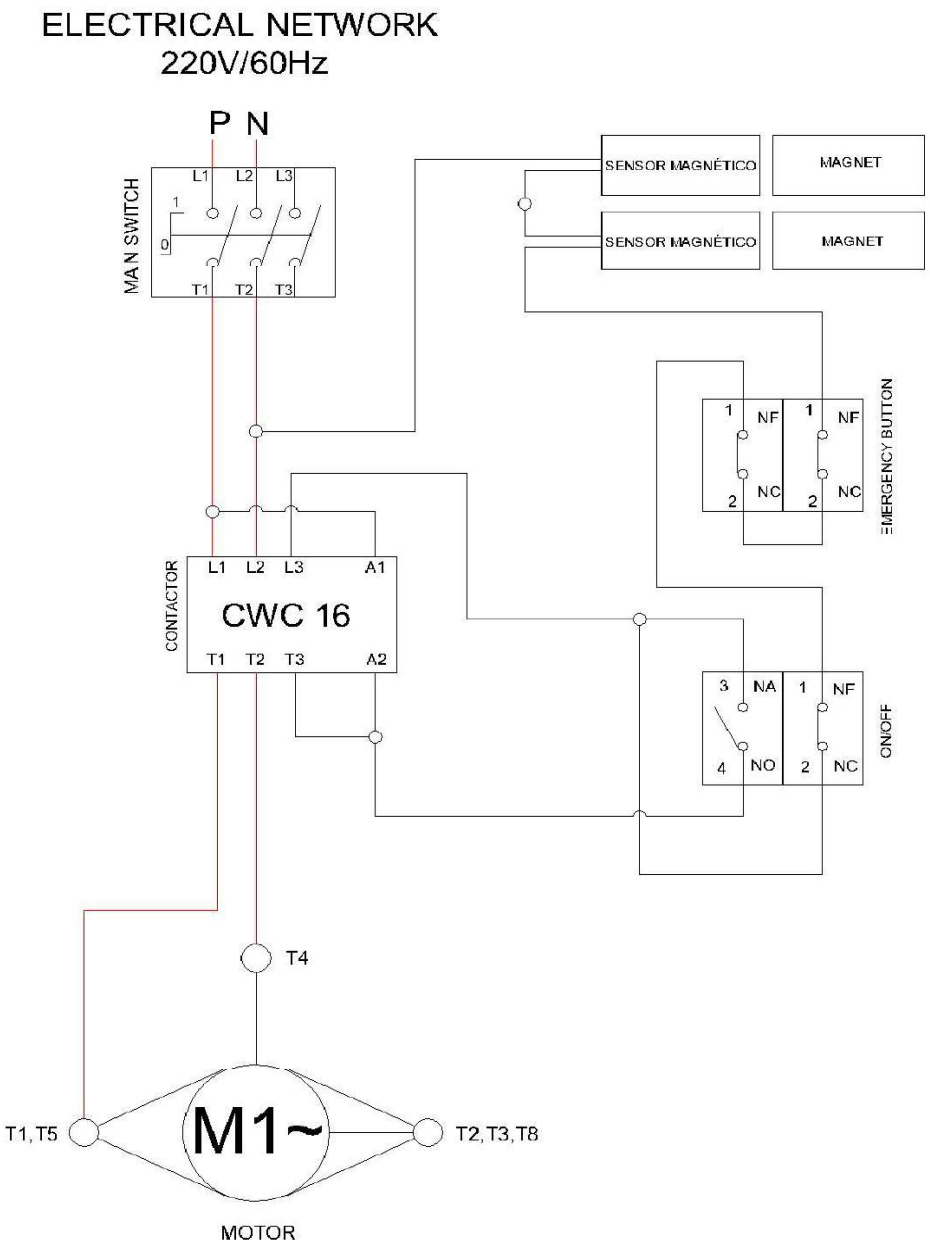

NOTE: TO REVERSE THE DIRECTION OF ROTATION OF THE MOTOR, REPLACE THE T5 WIRE FOR THE T8 WIRE.

SFL-282HD 220 V 50 Hz

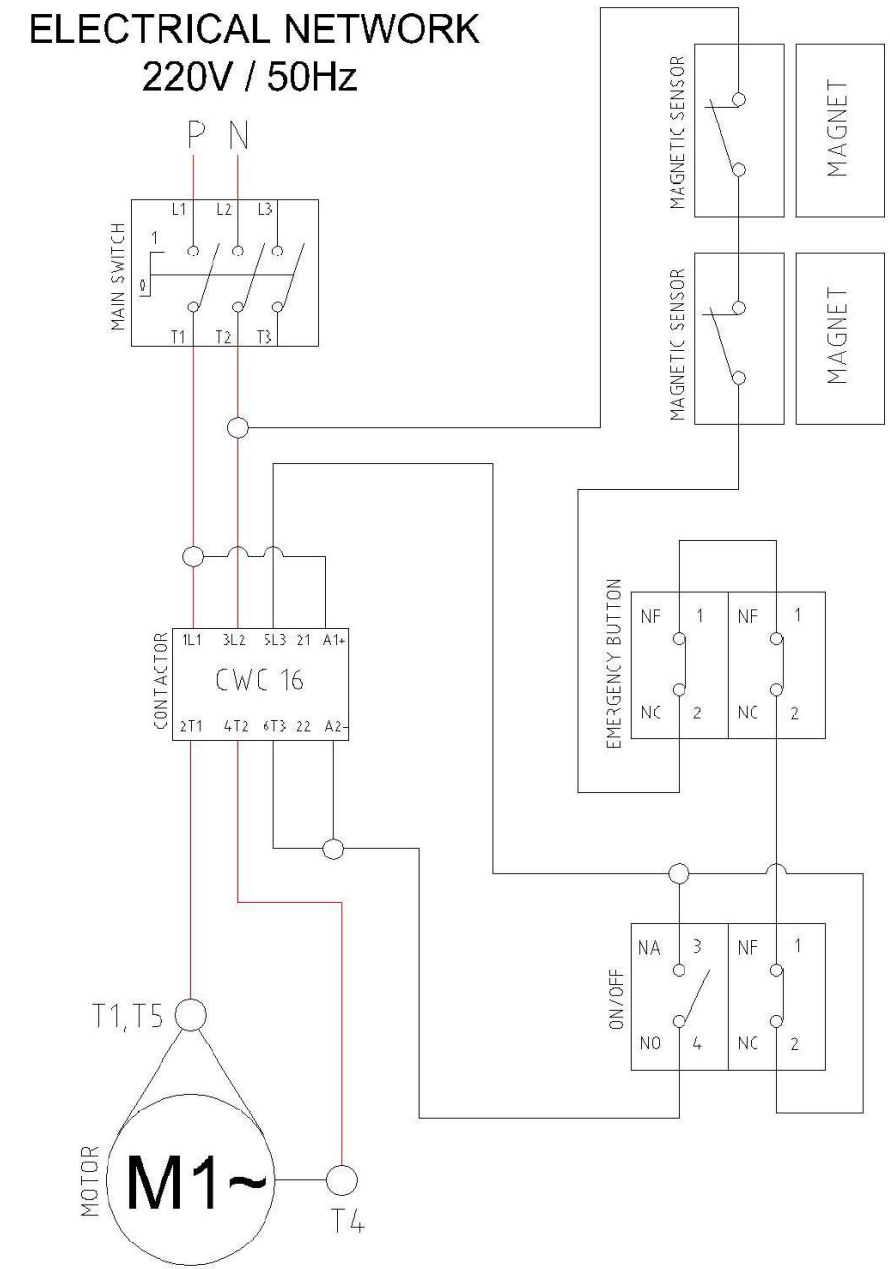

Note: To reverse the motor rotation direction, replace wire T1 with wire T4.

SFL-282/295HD 220 V 60 Hz

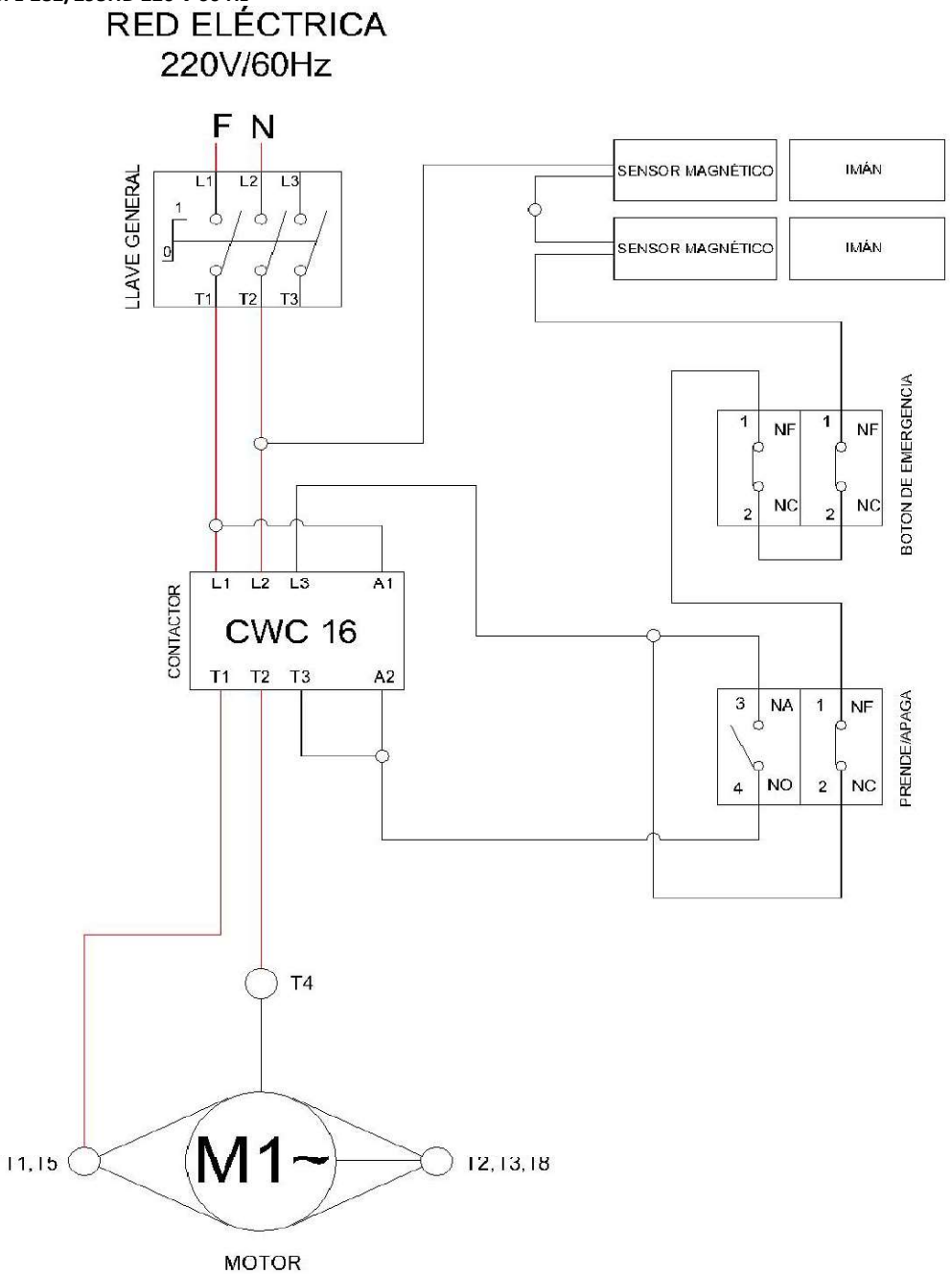

NOTA: PARA INVERTIR EL SENTIDO DE ROTACIÓN DEL MOTOR, SUSTITUYA EL CABLE T5 POR EL CABLE T8.

8. DIAGRAMAS ELECTRICOS

SFL-282/295HD 110 V 60 Hz

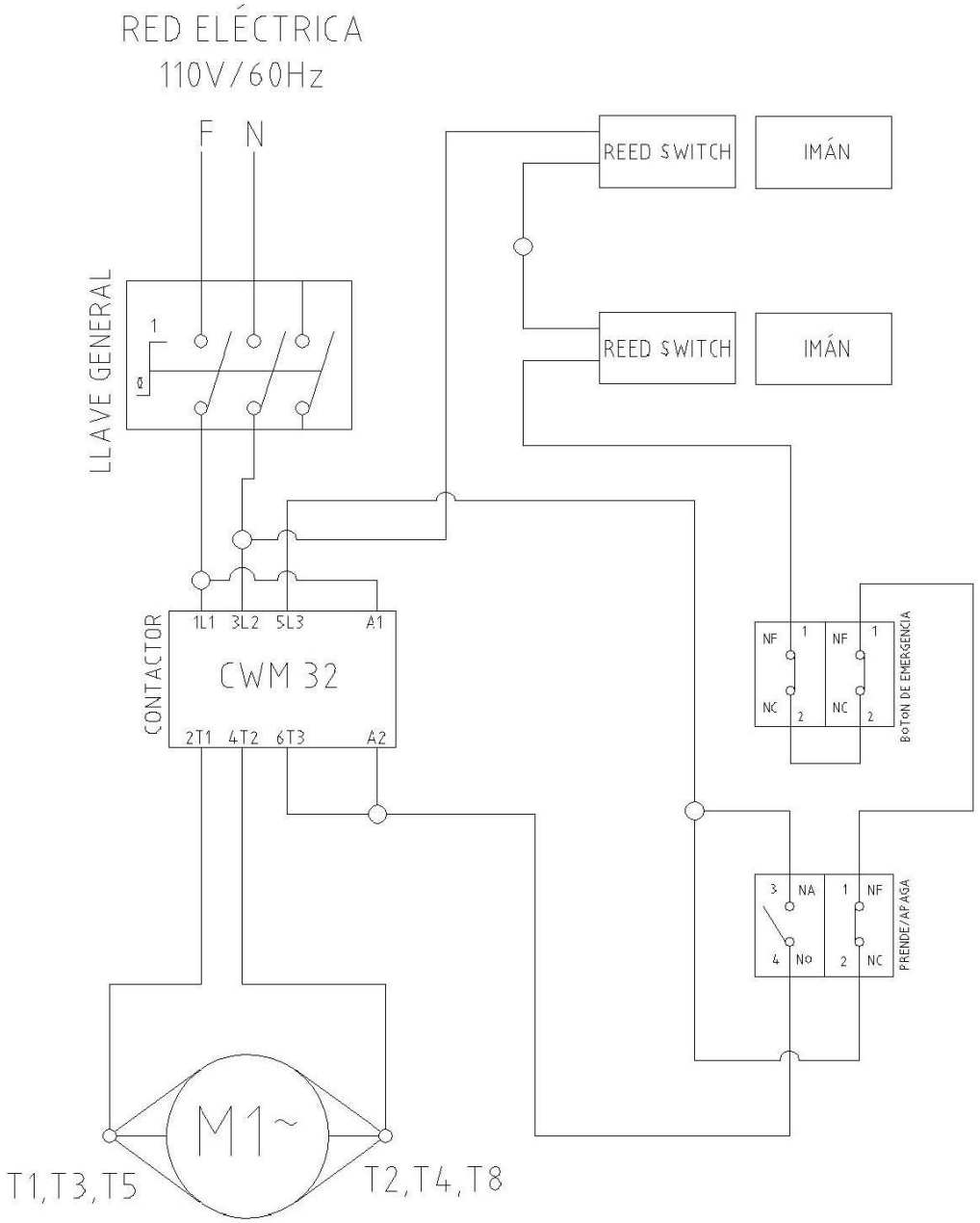

NOTA: PARA INVERTIR LA DIRECCIÓN DE ROTACIÓN DEL MOTOR, SUSTITUYA EL CABLE T5 POR EL CABLE T8.

SFL-315HD 220 V 50 Hz

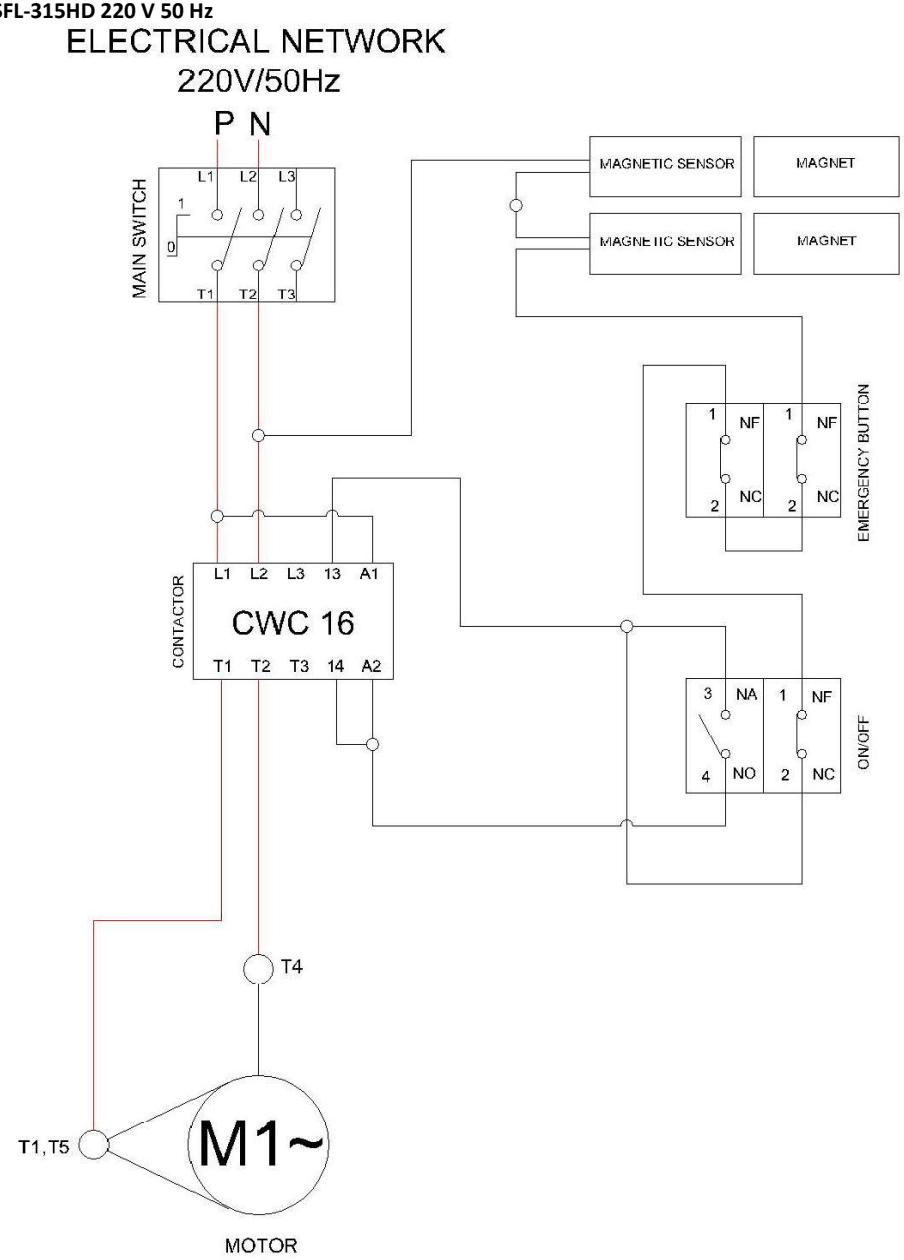

NOTE: TO REVERSE THE DIRECTION OF ROTATION OF TH MOTOR, REPLACE WIRE T1 FOR WIRE T4.

SFL-315HD 220 V 60 Hz

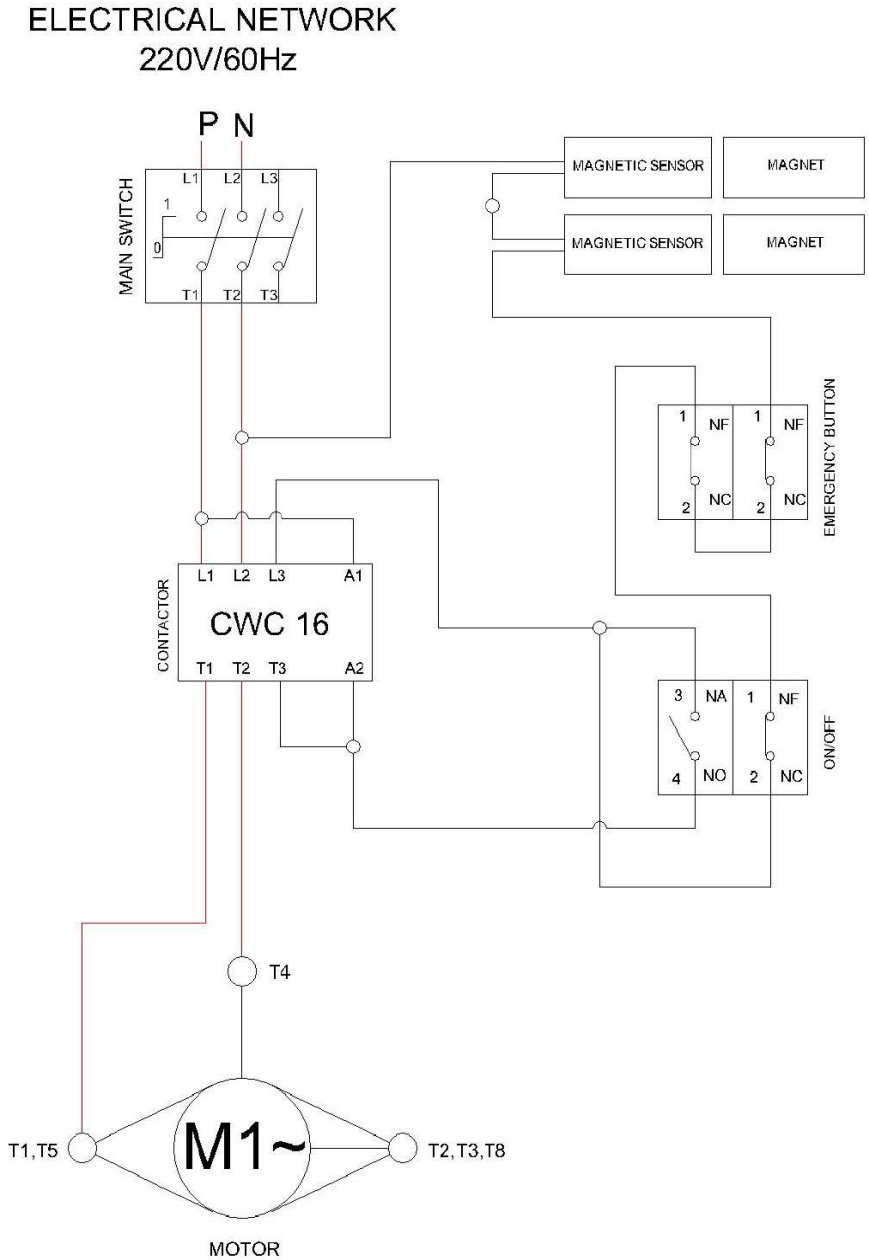

NOTE: TO REVERSE THE DIRECTION OF ROTATION OF THE MOTOR, REPLACE THE T5 WIRE FOR THE T8 WIRE.

6. MANTENIMIENTO

El Mantenimiento debe ser considerado como un conjunto de procedimientos para ofrecer perfecta condición de funcionamiento del equipamiento, aumentando la vida útil y seguridad de uso del mismo.
* Limpieza – Verificar item 5 Limpieza de este manual.
* Cables – Controlar si los cables están en buen estado, sin ningún daño y si todos los terminales eléctricos están bien y sin oxidación.
* Verifique Llave ON/OFF, Llave reset, circuitos electrónicos, para que todos estos componentes estén funcionando correctamente y que el uso del equipo sea regular sin inconvenientes.
* Instalación – Verifique la instalación de su equipamientos el item 2 Instalación y Pre Operación de este manual.
* Vida útil del producto – 50.000 ciclos según estándar de prueba.

1 - Itens a verificar y ejecutar mensualmente:

• Verificar la instalación eléctrica del local;
• Medir a tensión de la toma de corriente eléctrica;
• Medir la corriente de funcionamiento y comparar con la corriente nominal;
• Verificar las conexiones de los terminales eléctricos del equipamiento para evitar posibles fallos de contacto;
• Verificar posible desgaste o juego en el eje del motor eléctrico;

- Verificar los hilos de los cables eléctricos en cuanto a señales de sobrecalentamiento, aislamiento dañado o avería mecánica.
- Lubrique los rodamientos una vez cada dos meses. Recomendamos utilizar la grasa GBR Litio MP2.

2 - Itens a verificar y executar a cada 3 meses:

• Verificar las partes eléctricas como Llave ON/OFF, botón de emergencia, tecla reset y circuitos electrónicos cuanto a señales de sobrecalentamiento, aislamiento dañado o avería mecánica.
•Verificar posible juego en los cojinetes y rodamientos.
•Verificar retenes, o'rings, v'rings y otros sellos.

Pase el lector de QR Code para obtener informaciones sobre seguridad y mantenimiento.

7. PROBLEM SOLUTIONS

PROBLEMAS	CAUSAS	SOLUCIONES
- La maquina no se prender;	- Falta de energia eléctrica; - Problema con el circuito interno o externo de la maquina;	- Averigue si hay energia eléctrica; - Llame el Servicio Técnico;
- La maquina se prende, pero cuando el producto entra en contacto con la Hoja, la misma para o gira en baja rotación;	- Correa patinando - Problemas con el motor	- Llame el Servicio Técnico - Llame el Servicio Técnico
- Olor de quemado o humo;	- Problema con el circuito Interno o externo de la maquina	- Llame el Servicio Técnico
- La hoja se rompe a menudo;	- Suciedad en la hoja o el volante - Volante dañado	- Llame el Servicio Técnico - Llame el Servicio Técnico
- Cabo electrico dañado	- Problema durante el transporte	- Llame el Servicio Técnico
- Ruidos anormales	- Rodamiento dañado	- Llame el Servicio Técnico
- Dificuldad en el corte del producto;	- Suciedad en lsa hoja o en el Volante - Hoja con mala tensión - La hoja no está centrada con los volantes; - Hoja desafilada.	- Hacer la limpieza de acuerdo con ítem 5 - Calibrar la hoja como por ítem 4.2.3 - Llame el Servicio Tecnico - Cambie la Hoja

izquierda y empuje la mesa en dirección a la Hoja, cortando el producto en velocidad constante.
Después de cortar la tajada retírela con la mano derecha.
La tajada deberá ser removida SIEMPRE por atrás de la Hoja para evitar el contacto de la mano con la Hoja.
Coloque las tajadas sobre la Mesa Fija No. 05 (Fig.01).
Vuelva la Mesa Movible para la frente de la maquina y repita los pasos anteriores hasta cortar todo el producto;
Al terminar la ultima tajada apague la maquina presionando la Llave Prende/Apaga No. 13 (Fig. 01) en la posición “O”.

5. LIMPIEZA

El equipo debe ser totalmente limpio y higienizado, cuando :

- Antes de usar por la primera vez
- Después de la operación en cada día.
- Siempre que no sea usado por un largo periodo de tiempo
- Antes de poner el equipo en operación después de un largo periodo sin uso.

Algunas partes del equipo pueden ser removidas para la limpieza:

- Puertas;
- Taco de la Mesa Fija
- Hoja
- Regulador de Corte
- Raspador da Lâmina

Para remover las partes arriba proceda como abajo:

Puertas
Gire las dos manijas de la puerta en el sentido ante horario hasta que se suelten del tornillo de fijación. Abra la Puerta No 01 (Fig.03) agárrela firmemente y levántela.

Figura 03

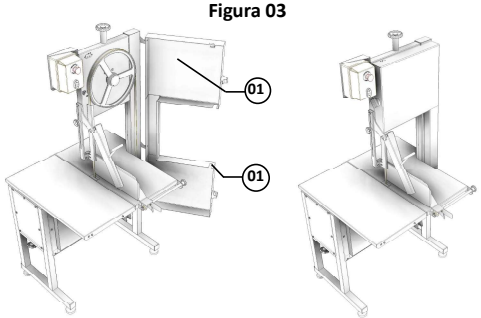

Taco de la Mesa Fija
Retire el Taco de la mesa Fija No 01 (Fig. 04) levantándolo.

Figura 04

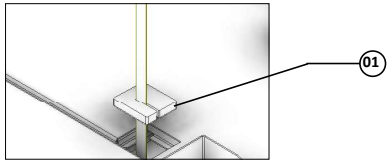

Hoja
Gire la Manija del Calibrador de la Hoja No. 01 (Fig. 05) en el sentido ante horario hasta que la Hoja No. 02 (Fig.05) se suelte y esté libre para que sea removida.

Figura 05

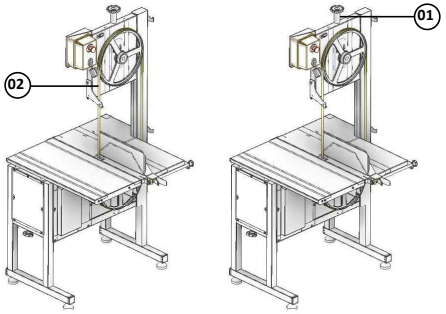

Regulador de Corte
Gire el manillar # 01 (Fig.06) en sentido antihorario y mueva el eje hacia el lado izquierdo hasta que se suelte del soporte. Levante el conjunto y retírelo.

Figura 06

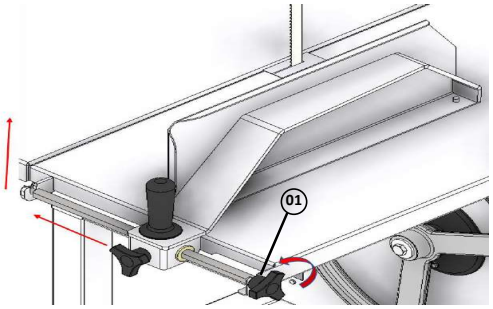

Raspador da Lâmina
Una vez que se retira la hoja, el raspador da hoja No. 01 (Fig. 07) es libre de quitar.

Figura 07

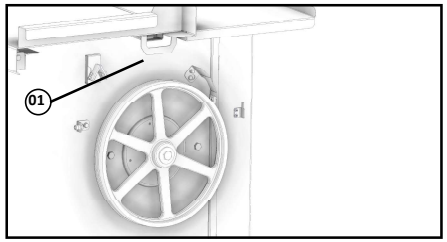

Use un paño limpio ó un cepillo blando para remover residuos impregnados.
Lave, higienice, enjuague y seque todas las partes.
Monte de vuelta todos los componentes de la maquina en el orden inverso al del desmontaje , averiguando que todos estén correctamente montados.

Pase el lector de **QR Code** para obtener informaciones sobre cuidados con los aceros inoxidables.

SFL-315HD 110 V 60 Hz

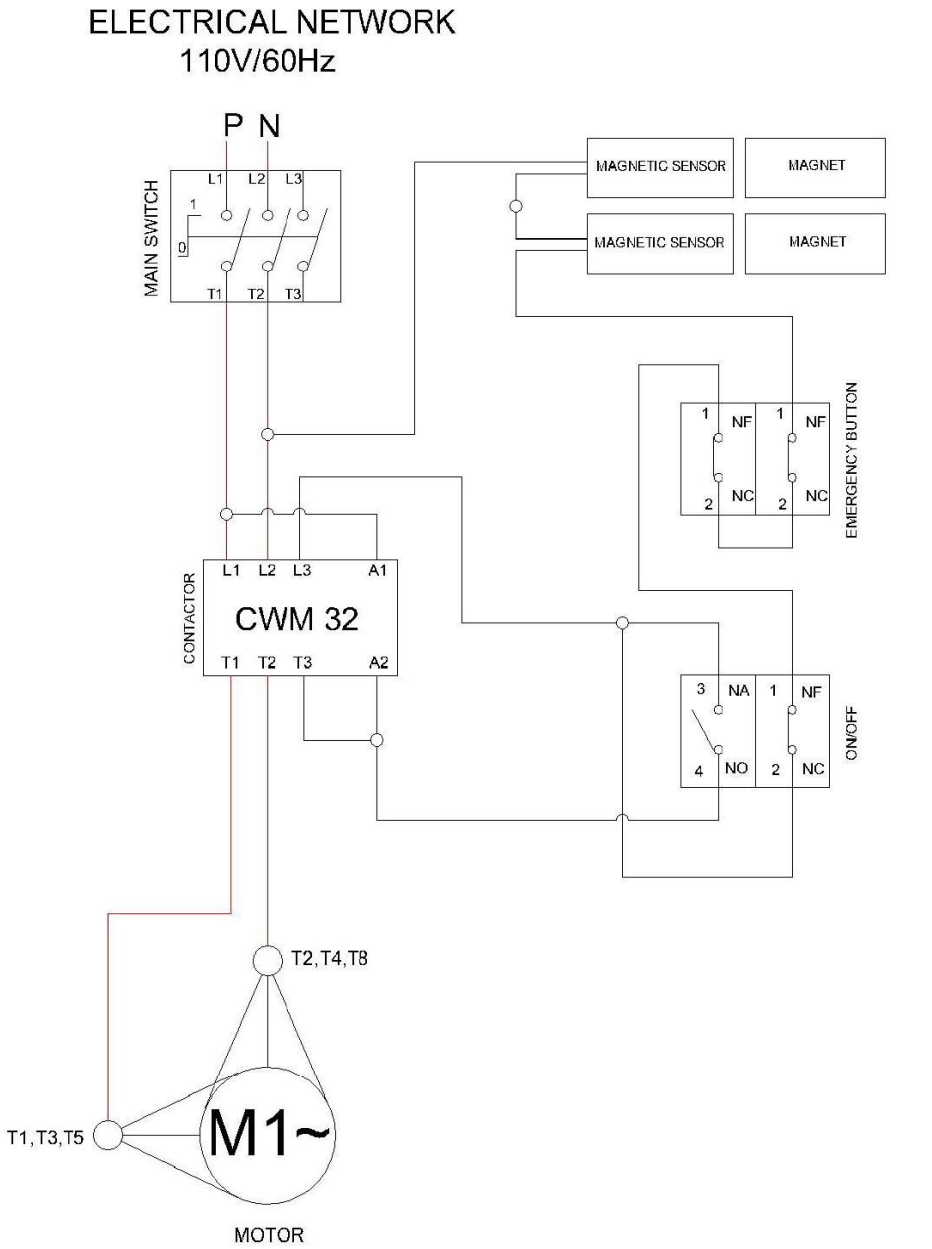

NOTE: TO REVERSE THE DIRECTION OF ROTATION OF THE MOTOR, REPLACE THE T5 WIRE FOR THE T8 WIRE.

SUMARIO

1. INTRODUCCÍON 12
1.1 Seguridad 12
2. COMPONENTES Y CARACTERÍSTICAS TÉCNICAS 12
3. INSTALACIÓN Y PRE-OPERACIÓN 13
3.1 Posicionamiento 13
3.2 Instalación Eléctrica 13
3.2 Pre-Operación.....13
4. OPERACIÓN 13
4.1 Accionamento 13
4.2 Procedimiento para la Operación 13
5. LIMPIEZA 14
6. MANTENIMIENTO.....15
7. RESOLUCIÓN DE PROBLEMAS 15
8. DIAGRAMAS ELECTRICOS.....16

1. INTRODUCIÓN

Este equipo fue desarrollado para uso en cocinas comerciales, por ejemplo restaurantes, cafeterías, hospitales, panaderías, carnicerías ó similares.

El uso de este equipo no se recomienda cuando:
- El procedimiento de producción sea continuado en escala industrial.
- El local de trabajo tenga un ambiente con atmósfera corrosiva, explosiva, contaminada con vapor de agua ó gas.

1.1 Seguridade

Las instrucciones abajo deberán ser siguidas para evitar accidentes, el incumplimiento puede causar lesiones graves:

1.1.1 Nunca utilice este equipamiento con ropas o piés mojados o en superície humeda o molhada, no sumergir el equipo en agua ni bajo el grifo y no utilice manguera de agua a presión sobre el equipamiento.
1.1.2 Quando o equipamento sofrer uma queda, estiver danificado de alguma forma ou não funcione é necessário leva-lo até uma Assistência Técnica Autorizada.
1.1.3 La utilización de accesórios no recomendados por el fabricante pueden ocasionar lesions en el usuario.
1.1.4 Mantenga las manos y cualquer utensílio alejados de las partes en movimientos del equipo durnate el funcionamiento para evitar posibles leiones.
1.1.5 Nunca use ropas con mangas largas, principalmente en la muñeca.
1.1.6 Certifique que la tensionão del equipamiento y de red eléctrica del local sean adecuadas para el uso de este equipo y que el equipo está conectado al cable tierra.
1.1.7 Nunca ajuste o Guia da Lâmina com o equipamento em movimento.

⚠Este equipamiento não se destina a la utilización por personas (inclusive niños) con capacidad físicas, sensoriales o mentales reducidas, o por persona con falta de experiencia y concoimiento, salvo si hubiera recibido la capacitación adecuada o esté bajo la supervision del encargado por su seguridad.
⚠Recomendamos que se vigile a los niños para no permitirles jugar con la máquina.
⚠Desconecte el equipamento de la red eléctrica quando: no esté en uso, antes de limpiarlo, al sacar o colocar accesorios, antes del servicio de mantenimiento o antes de cualquier tipo de serviçio.
⚠No use el equipo cuando tenga el cable o el enchufe damnificado. No deje que el cable de alimentación se quede en el borde de una mesa, o que toque superficies calientes. Si el enchufe estuviera damnificado, sustituya el cable damnificado por otro que respete lasespecificaciones técnicas y de seguridad. Esta sustitución deberá ser hecha por un profesional calificado.
⚠En caso de emergencia retire el enchufe de la toma de energía eléctrica.
⚠ Nunca use chorros de agua directamente sobre el equipo.

2. COMPONENTES Y CARACTERÍSTICAS TÉCNICAS

Figura 01

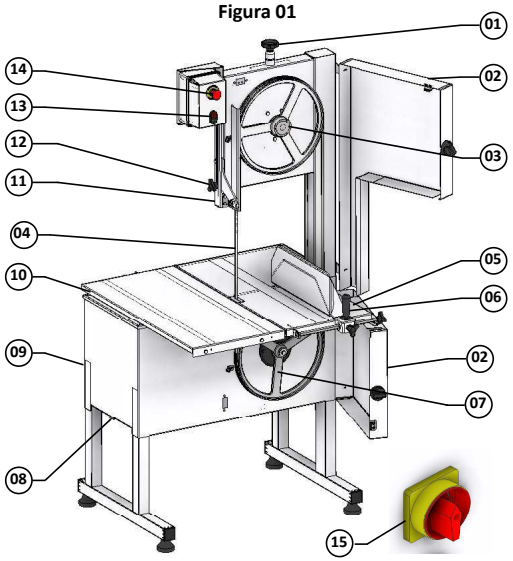

01 – Manija del Calibrador de la Hoja
02 – Puertas
03 – Volante Superior
04 – Hoja
05 – Mesa Fija
06 – Regulador de Corte
07 – Volante Inferior
08 – Ajuste del Motor
09 – Gabinete
10 – Mesa Movible
11 – Guia de la Hoja
12 – Manija de guía de hoja
13 – Llave Prende/Apaga
14 – Botón de Emergencia
15 - Llave General

CARACTERÍSTICAS	UNIDADE	SFL-282HD	SFL-282HD	SFL-295HD	SFL-295HD	SFL-315HD	SFL-315HD
Voltaje	V	110	220	110	220	110	220
Frecuencia	Hz	60	50 ó 60	60	50 ó 60	60	50 ó 60
Potencia	CV	2	2	2	2	2	2
Altura	mm	1900	1900	1965	1965	2000	2000
Ancho	mm	900	900	900	900	970	970
Profundidade	mm	980	980	980	980	1050	1050
Peso Neto	kg	129	129	129	129	141	141
Peso Bruto	kg	178	178	178	178	206	206
Ancho Max. de Corte	mm	350	350	410	410	380	380
Largura Max. de Corte	mm	330	330	330	330	380	380

3.INSTALACIÓN Y PRE-OPERACIÓN

3.1 Posicionamiento

Su equipamiento deberá estar posicionado y nivelado arriba de una superficie seca, en un área de 1100 mm de largo y 1500 mm de ancho.

3.2 Instalación Electrica

El enchufe del cable de alimentación eléctrica posee tres pernos el perno central es la tierra. Los tres pernos deben estar conectados antes de prender la maquina.

3.2 Pre-Operación

Antes de usar el equipo se debe lavar todas las partes que entren en contacto con el producto a ser procesado con agua y jabón neutro (vea ítem 5 LIMPIEZA).

4. OPERACIÓN

4.1 Accionamento

Para prender el equipo siga las instrucciones abajo:

- Verifique si TODAS las protecciones están debidamente posicionadas y la puerta cerradas;
- Conecte el equipo a la red eléctrica;
- Gire la Llave General No. 15 (Fig. 01) para la posición “ON” y la maquina se prende.

4.2 Procedimiento para la Operación

4.2.1 Puertas

La puertas No.02 (Fig.01) debe estar debidamente cerrada durante la operación.

4.2.2 Regulador de Corte

Para realizar varios cortes de la misma espesura, ajuste el Regulador de Corte No.06 (Fig.01) como deseado. Para hacer eso gire la Manija del Regulador de Corte en el sentido ante horario liberándolo. Después lleve el Regulador de Corte hasta la espesura deseada y apriete firmemente la Manija del regulador girándola en el sentido horario.

4.2.3 Hoja

La hoja No.04 (Fig 01) debe ser instalada con los dientes vueltos para la frente de la maquina y con las puntas para bajo.
Para calibrar (estirar) la Hoja gire la Manija del Calibrador de la Hoja No.01 (Fig.01) en el sentido HORARIO hasta que pare.

Figura 02

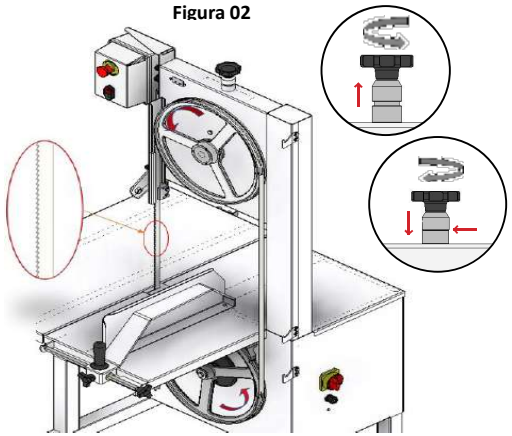

4.2.4 Guía de la Hoja

Con el equipo apagado gire la Manija No.12 (Fig. 01) en el sentido ante horario para libertar la Guía de la Hoja No.11 (Fig. 01) . ajuste la altura de la Guía de la Hoja para la altura, no mas, de la pieza a ser cortada, después apriete la Manija No.12 (Fig.01).

4.2.5 Volante Inferior

El volante inferior No.07 (Fig.01) está montado en el cojinete inferior y está asegurado por un tornillo.

4.2.6 Volante Superior

O Volante Superior #03 (Fig.01) possui em sua estrutura o eixo e o mancal.

Antes de prender la maquina:
Tire la Mesa Movible No. 10 (FIg.01) totalmente para la frente de la maquina.
Coloque el producto a ser cortado sobre la Mesa Movible.
Elija la espesura de la tajada a ser cortada y ajuste la Guia de la Hoja No. 11 (Fig. 01).
Ajuste el Regulador de Corte No. 06 (Fig.01) para que su altura sea la altura de la pieza a ser cortada, no mas.
Colóquese en frente a la maquina para poder mirar de frente la Hoja.

Prenda la Maquina
Para prender la maquina Gire la Llave Prende/Apaga No.13 (Fig. 01) para la posición “I”.
Agarre la Mesa Movible No. 10 (Fig.01) con la mano